Быстроразъёмные соединения с самозапиранием. Серия 5000

Условный проход: ø 5 и 7 мм
Пластиковые трубки: 6/4, 8/6, 10/8.
Резиновые шланги: 6x14, 8x17, 10x19, 13x23
Присоединение: G1/8, G1/4, G3/8, G1/2



Самозапирающиеся быстроразъемные соединения – куплунги – применяются для подключения и отключения переносного пневматического инструмента и приспособлений к магистрали сжатого воздуха, без отключения давления. Это экономит значительное количество времени.

Куплунги состоят из замка с обратным клапаном и фиксатором, а также ключа. Сжатый воздух подается со стороны замка, который закрывает магистраль при отсутствии ключа и открывает ее при установленном ключе. Ключ легко фиксируется в замке и вынимается из него при нажатии на подвижную муфту.

Третья цифра в обозначении модели (5 или 8) показывает условный проход. Модели, имеющие одинаковую третью цифру, могут быть соединены вместе. Замок и ключ заказываются отдельно.

ОСНОВНЫЕ ХАРАКТЕРИСТИКИ

Группа	автоматические клапаны с самозапиранием
Конструкция	клапанного типа
Крепление	резьбовое соединение
Присоединение	цилиндрическая трубная резьба по ISO 228 (BSP)
Материалы	корпус – никелированная латунь (OT58), в соединениях с цифрой “8” в коде – закаленная оцинкованная сталь, уплотнения – NBR, шарика – нержавеющая сталь
Присоединение	1/8” GAS, 1/4” GAS, 3/8” GAS, 1/2” GAS – для пластиковых трубок и резиновых шлангов
Рабочая температура	0°C ÷ 80°C (с сухим воздухом -20°C)
Рабочее давление	-0,99 ÷ 12 бар
Номинальное давление	6 бар
Номинальный расход	см. график
Условный проход	5 или 7 мм
Рабочая среда	сжатый воздух (при использовании других сред, пожалуйста, обращайтесь к нашим инженерам)

ПРИМЕР МОНТАЖА

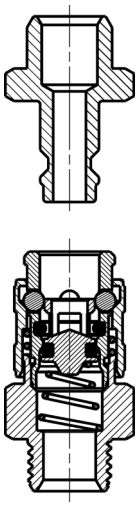

Компания Camozzi Spa оставляет за собой право изменять модели и размеры без уведомления
Изделия разработаны для промышленного использования
Каталог продукции представлен на сайте www.camozzi.ru

Фитинги Мод. 5057 и Мод. 5087



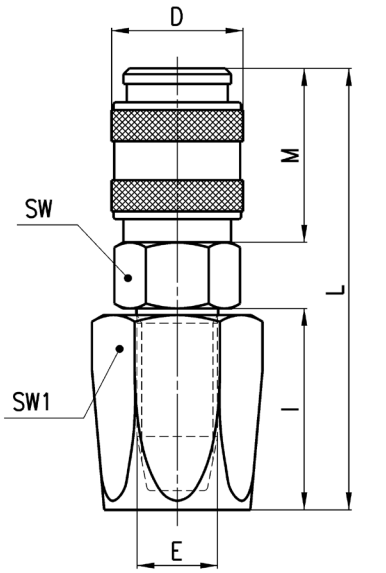

РАЗМЕРЫ										
Мод.	Трубка	Ø	E	D	I	L	M	SW	SW1	Вес (г)
5057 6x14	6 x 14	5	9	17	25	54.5	20.5	17	17	62
5087 6x14	6 x 14	7	9	25	25	64,5	34,5	22	17	117
5087 8x17	8 x 17	7	10	25	25	64,5	34,5	22	19	123
5087 10x19	10 x 19	7	12	25	27	66,5	34,5	22	22	141
5087 13x23	13 x 23	7	15	25	37	76,5	34,5	22	27	195

Фитинги Мод. 5058 и Мод. 5088



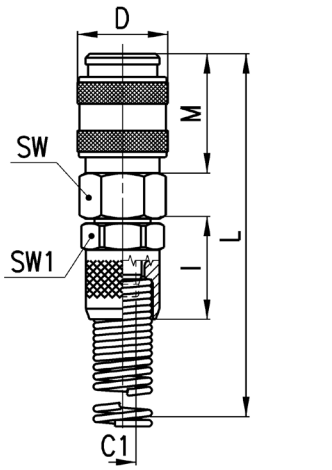

РАЗМЕРЫ										
Мод.	Трубка	Ø	C1	D	I	M	L	SW	SW1	Вес (г)
5058 6/4	6/4	5	3	17	19	20.5	120.5	14	14	48
5058 8/6	8/6	5	5	17	19	20.5	124.5	14	14	54
5088 8/6	8/6	7	5	25	19	34,5	135	22	14	118
5088 10/8	10/8	7	6,5	25	21,5	34,5	139,5	22	16	125

Фитинги Мод. 5150 и Мод. 5180



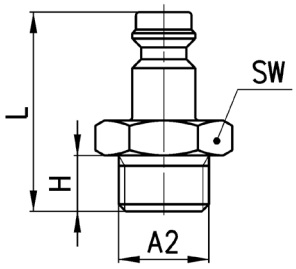

РАЗМЕРЫ						
Мод.	A2	Ø	H	L	SW	Вес (г)
5150 1/8	G1/8	5	6	26	13	12
5150 1/4	G1/4	5	8	28.5	17	19
5180 1/4	G1/4	7	8	33	17	21
5180 3/8	G3/8	7	9	34	19	26
5180 1/2	G1/2	7	10	35,5	24	34

Компания Camozzi Spa оставляет за собой право изменять модели и размеры без уведомления
Изделия разработаны для промышленного использования
Каталог продукции представлен на сайте www.camozzi.ru