ВАКУУМНЫЕ ФИЛЬТРЫ

СЕРИЯ MDF

Новинка

Прозрачный стакан для контроля загрязнения фильтра

- Широкий выбор размеров фильтрующих элементов
- Сменные фильтр-элементы
- Увеличивает ресурс вакуумных компонентов

Фильтры серии MDF позволяют защитить исполнительные механизмы от механических загрязнений в разреженном воздухе.

Отверстия в корпусе позволяют монтировать фильтры на панель.

ОСНОВНЫЕ ХАРАКТЕРИСТИКИ

Описание	вакуумный фильтр
Материалы	корпус и фильтрующий элемент – пластик
Фильтрующий элемент	10 мкм
Рабочее давление	-1 ÷ 0 бар -1 ÷ 7 бар при 25°C
Температура	-20 ÷ 60°C

КОДИРОВКА

MDF	20

MDF	СЕРИЯ: MDF = вакуумный фильтр
20	ПРИСОЕДИНЕНИЕ: 10 = G3/8 15 = G1/2 20 = G3/4 25 = G1 40 = G1 1/2

Мод.	Диаметр подключения	Рабочее давление, бар	Номинальный расход, л/мин	Вес, г
MDF 10	G3/8	-1 ÷ 0	150	70
MDF 15	G1/2	-1 ÷ 0	900	168
MDF 20	G3/4	-1 ÷ 0	900	170
MDF 25	G1	-1 ÷ 0	2520	424
MDF 40	G1 1/2	-1 ÷ 0	5100	550

ВАКУУМНЫЕ ФИЛЬТРЫ
СЕРИЯ MDF – РАЗМЕРЫ

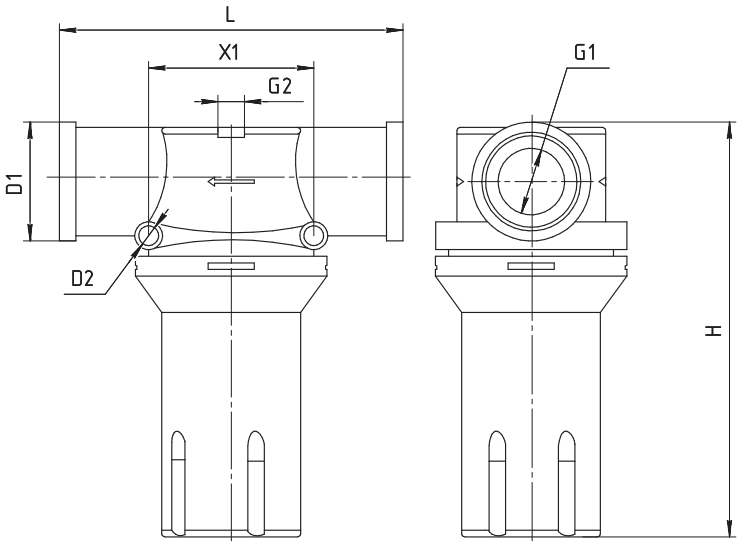

Мод.	H	L	X1	D1	D2	G1	G2
MDF-10	74,5	76,5	45	31,5	6,5	G3/8	NPSF1/8
MDF-15	138	98,5	45	31,5	6,5	G1/2	NPSF1/8
MDF-20	138	98,5	45	31,5	6,5	G3/4	NPSF1/8
MDF-25	169,5	127	70	48	6	G1	NPSF1/8
MDF-40	212,5	127	70	48	6	G1 1/2	NPSF1/8

Фильтрующий элемент

Мод.	Применяемость
MDF10-FE	MDF 10
MDF20-FE	MDF 15, MDF 20
MDF25-FE	MDF 25
MDF40-FE	MDF 40

Изделия разработаны для промышленного использования
Каталог продукции представлен на сайте www.camozzi.ru