Пропорциональный регулятор давления с технологией CoilVision. Серия PRE

Два типоразмера: PRE1 и PRE2
Присоединение: G1/4 - G3/8 - 1/4NPTF

Пропорциональный регулятор давления серии PRE обладает новой технологией CoilVision, отслеживающей параметры срабатывания пилотных клапанов с целью мониторинга их функционального состояния. Данные от регулятора давления могут транслироваться с помощью беспроводных протоколов передачи данных в облако с целью сохранения, архивации и анализа, результаты анализа могут быть просмотрены с помощью управляющей программы UVIX. Программа UVIX доступна для скачивания бесплатно с сайта catalogue.camozzi.com

Серия PRE доступна в двух типоразмерах с различными опциями, включая подключение по протоколу IO-Link, наличие или отсутствие дисплея, функции аварийного сброса давления, позволяющей сбросить воздух из объекта управления при отсутствии электрического питания.
Версия для группового монтажа позволяет регулировать давление на нескольких выходах при наличии одного канала давления питания. Опция подключения внешнего датчика позволяет отслеживать давление в любых удаленных точках объекта управления.

- Технология CoilVision для диагностики и отслеживания параметров состояния регулятора
- Настройка параметров управления
- Гибкость конфигурирования
- Версия с протоколом IO-Link
- Версия с дисплеем и без него
- Версия для группового монтажа
- Версия с клапаном аварийного сброса давления
- Сертификаты ATEX, UL-CSA
- Версия с цифровым управлением 5-бит, позволяющим задавать 32 уровня регулируемого давления
- Стыкуется с серией MD подготовки воздуха
- Подходит для использования с кислородом (версия OX1)

ОСНОВНЫЕ ХАРАКТЕРИСТИКИ

Соответствие стандартам	CE; RoHS; ATEX; UL-CSA
Регулируемая величина	давление
Количество линий	3
Расход (Qn)	PRE104 - 1100 Нл/мин PRE238 - 4600 Нл/мин
Рабочая среда	очищенный воздух без маслораспыления согласно ISO 8573-1:2010 [7:4:4]. Требуется установка центробежного фильтра 25 мкм, обеспечивающего класс очистки воздуха по стандарту ISO 8573-1:2010 [7:8:4]. Инертные газы, подходит для использования с кислородом (версия OX1)
Диапазон регулирования	0 - 1 бар (0-14,5 PSI) (версия B) 0,05 - 10,3 бар (0,72-150 PSI) (версия D) 0,05 - 6 бар (0,72-87 PSI) (версия F) 0,03 - 4 бар (0,43-58 PSI) (версия E) 0,05 - 7 бар (0,72-101,5 PSI) (версия G)
Максимальное давление питания	2 бара (версия B) 5 бар (версия E) 11 бар (версия D, G, F)
Внешний датчик (опционально)	сигнал с датчика 0-10 V DC или 4-20 mA
Разрешение (% от шкалы)	0,3% (размер 1); 0,6% (размер 2)
Температура рабочей среды (мин. - макс.)	0 ÷ 50°C
Температура окружающей среды (мин. - макс.)	0 ÷ 50°C
Присоединение	G1/4 - G3/8 - 1/4NPTF
Материалы	корпус - алюминий, крышка - пластик, уплотнения - NBR или FKM
Напряжение питания	24 V DC
Сигнал управления	0-10 V; 4-20 mA; 5-бит параллельный код; IO-Link
Гистерезис (% от шкалы)	0,5% (размер 1); 0,7% (размер 2)
Потребление	макс. 0.5A (рекомендуется источник питания не менее 1A)
Электрическое подключение	M12, 5-контактный разъем «папа» (версия с протоколом IO-Link) M12, 8-контактный разъем «папа» (версия с аналоговым или 5-битным цифровым сигналом управления) M12, 12-контактный разъем «папа» (версия с электрическим подключением внешнего датчика)
Класс защиты IP	IP65
Повторяемость (% от шкалы)	0,4%
Линейность (% от шкалы)	0,4%
Совместимость	блоки подготовки воздуха серии MD
Версия протокола IO-Link	V1.1 в соответствии со стандартом IEC 61131-9 / 61131-2
Сигнал обратной связи	0-5 V DC и 4-20 mA (оба сигнала присутствуют в версии с аналоговым сигналом управления)

Изделия разработаны для промышленного использования
Каталог продукции представлен на сайте www.camozzi.ru

КОДИРОВКА

PRE	1	04	-	D	D	5	I	2	E	-	00		

PRE	СЕРИЯ
1	РАЗМЕР: 1 = размер 1 2 = размер 2
04	ПРИСОЕДИНЕНИЕ: 04 = G1/4 38 = G3/8 (только для размера 2) M4 = G1/4 групповой монтаж 14 = NPTF 1/4 (только для размера 1) N4 = 1/4 NPTF групповой монтаж
D	ДИСПЛЕЙ: E = без дисплея D = с дисплеем
D	ДИАПАЗОН РЕГУЛИРОВАНИЯ (1 бар = 14,5 psi): B = 0-1 бар E = 0-4 бар F = 0-6 бар (для версии OX1 с внутренним питанием пилота) G = 0-7 бар D = 0-10,3 бар 2 = внешний датчик с сигналом 0-10 или 4-20 mA (только для аналогового сигнала управления). Внешний датчик не включен в комплект поставки.
5	ФУНКЦИЯ КЛАПАНА: 5 = стандартная версия 6 = версия со встроенным клапаном аварийного сброса (для версий с диапазоном регулирования B, E, G) 7 = стандартная версия с резьбовым портом 3 (для размера 1) 8 = версия со встроенным клапаном аварийного сброса и резьбовым портом 3 (для размера 1, для версий с диапазоном регулирования B, E, G)
I	ДАВЛЕНИЕ ПИТАНИЕ ПИЛОТА: I = внутреннее E = внешнее
2	СИГНАЛ УПРАВЛЕНИЯ: 2 = 0-10 V 4 = 4-20 mA D = 5-бит параллельный код (32 комбинации давлений) I = IO-Link
E	ФУНКЦИЯ ДИСКРЕТНОГО ВЫХОДА: E = сигнал ошибки (только для сигналов управления 2, 4, D) P = реле давления (только для сигналов управления 2, 4, D) W = контроль динамической ошибки (только для сигналов управления 2, 4, D) N = без дискретного выхода (только для протокола IO-Link)
00	ТИП КАБЕЛЯ И ЕГО ДЛИНА: 00 = без кабеля 2F = кабель с прямым разъёмом, длина 2 метра 2R = кабель с угловым разъёмом, длина 2 метра 5F = кабель с прямым разъёмом, длина 5 метров 5R = кабель с угловым разъёмом, длина 5 метров 2FC = экранированный кабель с прямым разъёмом, длина 2 метра 2RC = экранированный кабель с угловым разъёмом, длина 2 метра 5FC = экранированный кабель с прямым разъёмом, длина 5 метров 5RC = экранированный кабель с угловым разъёмом, длина 5 метров
	ОПЦИИ ДИАГНОСТИКИ: = без диагностики (только для сигналов управления 2, 4, D) 0D = базовая диагностика (при подключении через кабель MicroUSB) (только для сигналов управления 2, 4, D) 0W = беспроводное подключение и базовая диагностика (только для сигналов управления 2, 4, D) DW = беспроводное подключение и диагностика CoilVision (только для сигналов управления 2, 4, D) 1D = протокол IO-Link и диагностика CoilVision (только для протокола IO-Link)
	ВАРИАНТЫ ПОСТАВКИ: = по умолчанию без опций OX1 = очистка по стандарту ASTM G93-03 уровень E, уплотнения только FKM (для использования с кислородом) EX = ATEX

РАЗМЕРЫ РЕГУЛЯТОРА ДАВЛЕНИЯ СЕРИИ PRE - РАЗМЕР 2

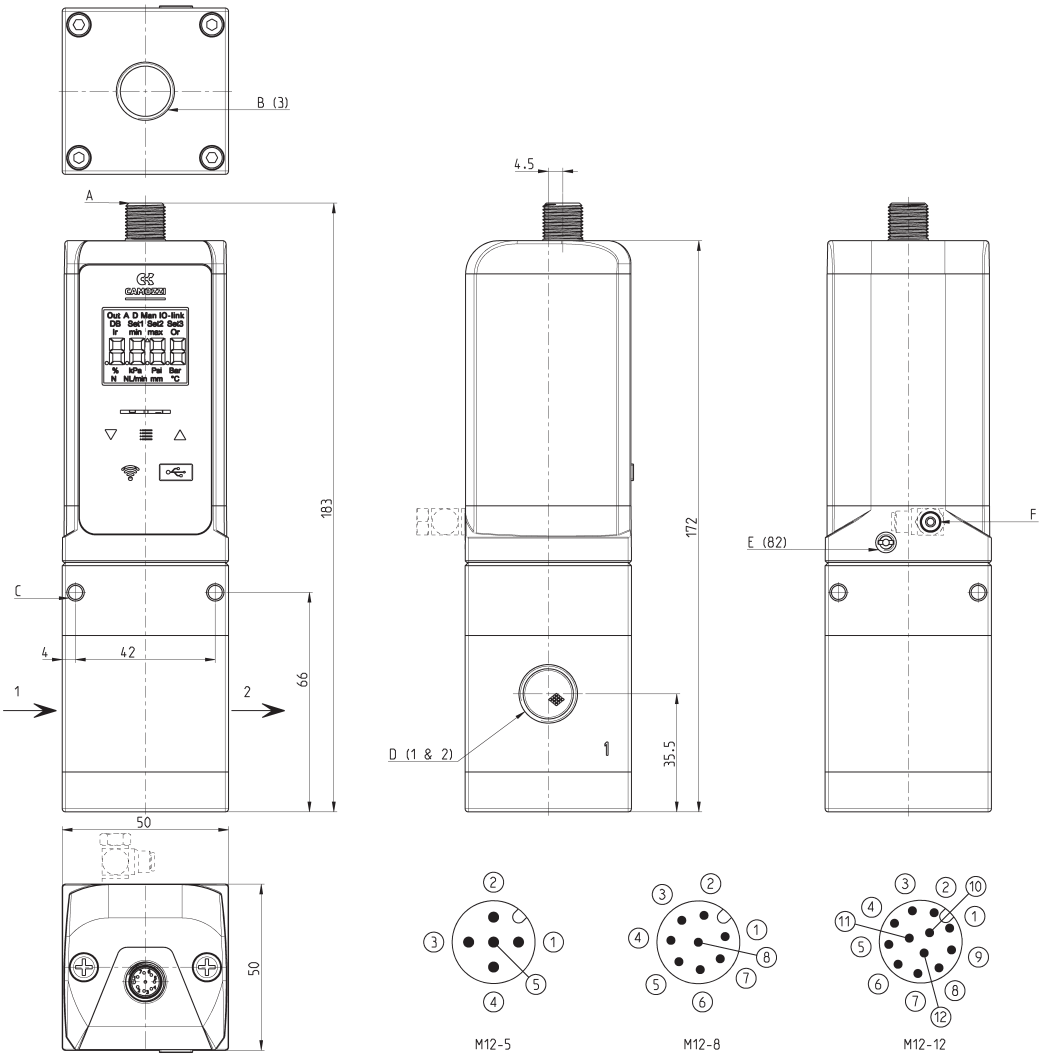

Мод.	A	B (3)	C	D (1 & 2)	E (82)	F
PRE2	Разъем M12 "папа"	Порт выхлопа G3/8	Сквозные отверстия для фиксации регулятора Ø4, 3	Порт питания и выхода G3/8 или G1/4	Порт выхлопа пилотного клапана M5	Порт питания пилотного клапана M5

Разъем M12 - 5 контактов, "папа"	Разъем M12 - 8 контактов, "папа"	Разъем M12 - 12 контактов, "папа"
версия с протоколом IO-Link	версия с аналоговым сигналом управления и с цифровым сигналом управления 5-бит	версия с внешним датчиком

Изделия разработаны для промышленного использования
Каталог продукции представлен на сайте www.camozzi.ru