ПРОПОРЦИОНАЛЬНЫЕ РЕГУЛЯТОРЫ ДАВЛЕНИЯ

Новинка

СЕРИЯ PXE

Три типоразмера: PXE1, PXE2 и PXE3
Присоединения: G1/4, G3/8 и G1/2

- Компактный пропорциональный регулятор давления
- Цифровой дисплей для отображения давления на выходе
- Аналоговый или дискретный выход
- Гибкое и лёгкое конфигурирование
- Три типоразмера (типоразмер PXE2 имеет версию с ручной регулировкой давления)
- Доступна версия с протоколом RS485 Modbus

Пропорциональные регуляторы давления серии PXE доступны в трёх типоразмерах с сигналом управления по току, напряжению, с ручным заданием (только размер 2) или с протоколом RS485 Modbus.

Экран и интуитивно понятное меню позволяют быстро настроить параметры управления под конкретное применение. Отличным преимуществом по сравнению с другими сериями является высокая экономическая эффективность.

ОСНОВНЫЕ ХАРАКТЕРИСТИКИ

Регулируемая величина	давление
Количество линий	3
Расход	PXE1 = 260 Нл/мин PXE2 = 1600 Нл/мин PXE3 = 6000 Нл/мин расход получен при давлении питания 10 бар, давлении управления 6 бар, перепаде 0.5 бар
Рабочая среда	очищенный воздух без маслораспыления согласно ISO 8573-1:2010 [6:4:4]. Требуется последовательная установка центробежных фильтров 25 мкм и 5 мкм, обеспечивающих класс очистки воздуха по стандарту ISO 8573-1:2010 [6:8:4].
Диапазон регулирования	0.005 ÷ 1 бар (версия B) 0.01 ÷ 5 бар (версия H) 0.01 ÷ 9 бар (версия C)
Давление питания	максимальное = 10 бар минимальное = +1 бар к диапазону регулирования
Линейность	±1% FS
Повторяемость	±0.5% FS
Гистерезис	0.5% FS
Рабочая температура	0°C ÷ 50°C
Присоединение	G1/4 G3/8 G1/2
Материалы	корпус – анодированный алюминий / алюминий с покраской (размер 2) крышка – пластик
Напряжение питания	24 V DC ± 10%
Сигнал управления	0 ÷ 10 В, 4 ÷ 20 мА, ручное задание или протокол RS485 Modbus
Потребление	< 3 W
Электрическое подключение	M12, 4-контактный разъём, папа
Класс защиты	IP65
Сигнал обратной связи	1 ÷ 5 В, 4 ÷ 20 мА, дискретный выход или протокол RS485 Modbus

РЕГУЛЯТОРЫ ДАВЛЕНИЯ
СЕРИЯ PXE – КОДИРОВКА

КОДИРОВКА

PXE104	-	D	C	7	I	2	V	-	0	0

PXE	СЕРИЯ
1	РАЗМЕРЫ: 1 = размер 1 2 = размер 2 3 = размер 3
04	ПРИСОЕДИНЕНИЕ: 04 = G1/4 (размер 1 и размер 2) 38 = G3/8 (только размер 3) 12 = G1/2 (только размер 3)
D	ДИСПЛЕЙ: D = по умолчанию
C	ДИАПАЗОН РЕГУЛИРОВАНИЯ: C = 9 бар B = 1 бар H = 5 бар
7	ФУНКЦИЯ КЛАПАНА: 7 = по умолчанию, порт 3 всегда с резьбой
I	ДАВЛЕНИЕ ПИТАНИЯ ПИЛОТА: I = по умолчанию, внутреннее
2	СИГНАЛ УПРАВЛЕНИЯ: 2 = 0 ÷ 10 В 4 = 4 ÷ 20 мА M = ручная регулировка давления (только для размера 2) R = протокол RS485 Modbus
V	СИГНАЛ ОБРАТНОЙ СВЯЗИ: ВЕРСИЯ С АНАЛОГОВЫМ СИГНАЛОМ: V = 1 ÷ 5 В A = 4 ÷ 20 мА ВЕРСИЯ С ДИСКРЕТНЫМ СИГНАЛОМ: P = выход PNP N = выход NPN ВЕРСИЯ С РУЧНЫМ ЗАДАНИЕМ ДАВЛЕНИЯ: 0 = вывод только на дисплей ВЕРСИЯ С ПРОТОКОЛОМ RS485 Modbus: N = отсутствует (обратная связь по протоколу RS485)
00	ОПЦИИ: 00 = без кабеля, по умолчанию

Изделия разработаны для промышленного использования
Каталог продукции представлен на сайте www.camozzi.ru

РЕГУЛЯТОРЫ ДАВЛЕНИЯ
СЕРИЯ PXE – РАЗМЕРЫ

Серия PXE204. Монтаж на скобу PXE-B1

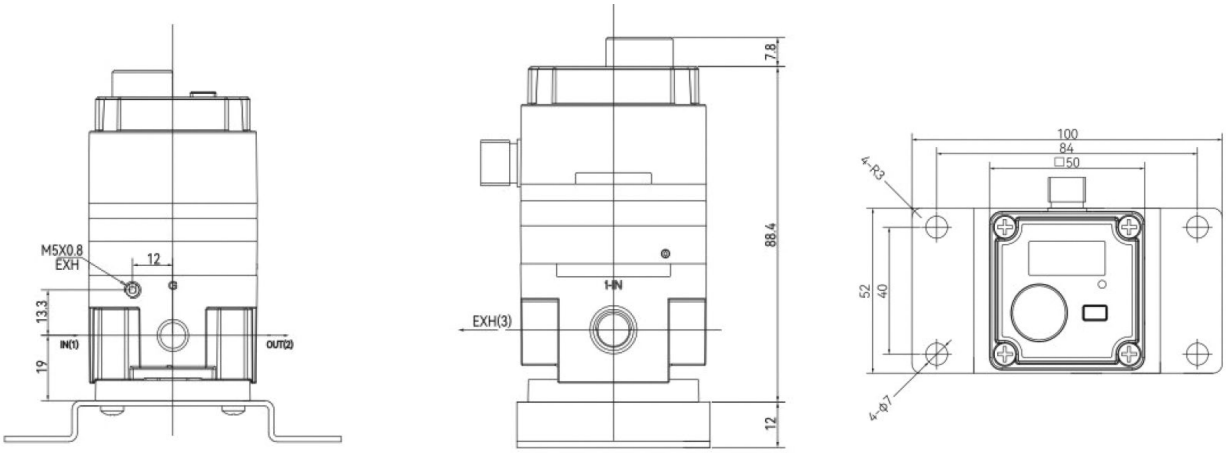

Серия PXE204. Монтаж на скобу PXE-B2

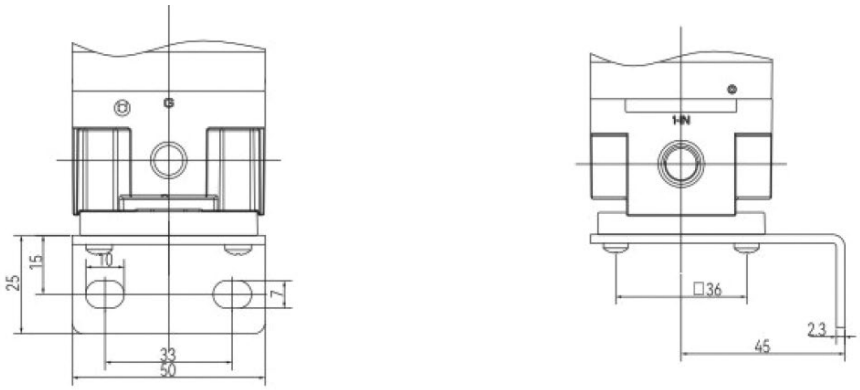
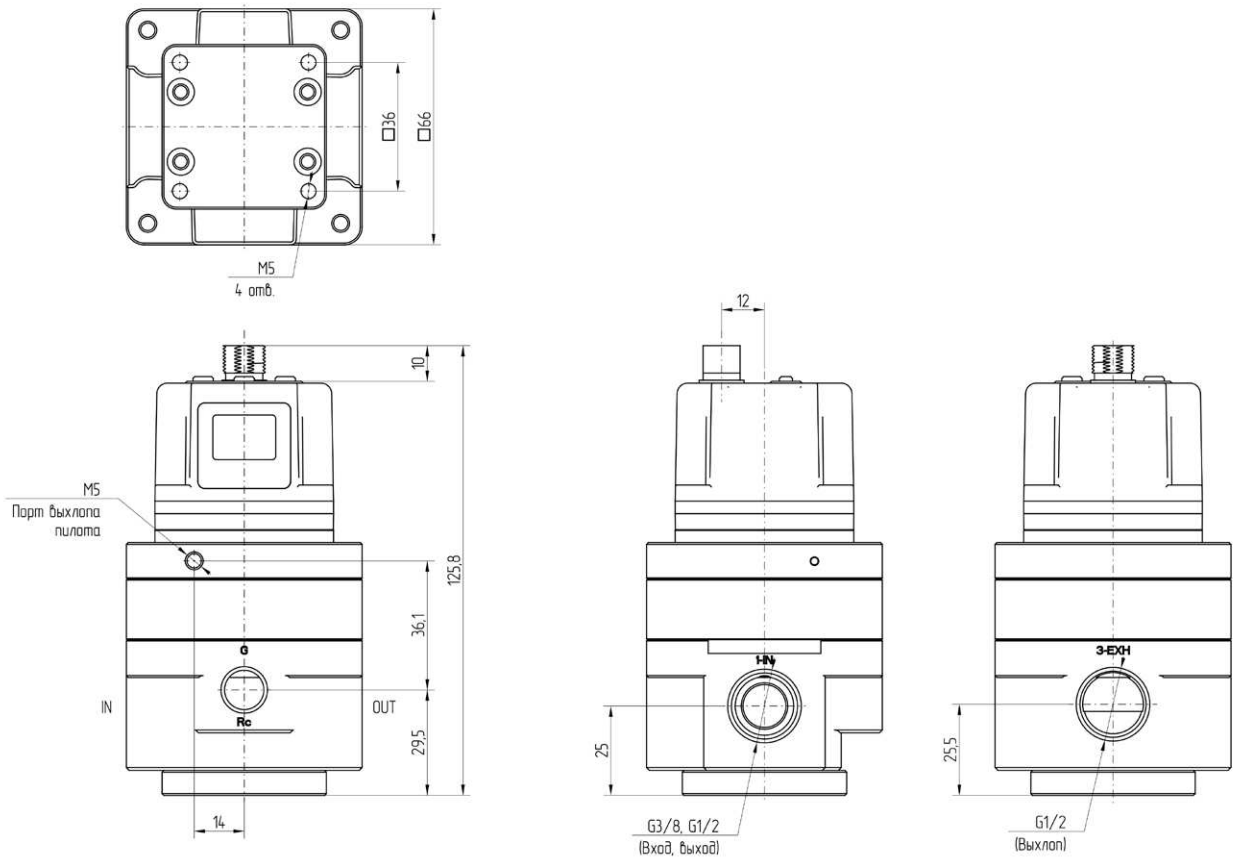
Серии PXE338 и PXE312