# Микрорегуляторы давления Серия T

## Присоединение G1/8 и G1/4
## Корпус из технополимера

- Очень легкие
- Компактные
- Монтаж: в линию, панельный

**Регуляторы давления из технополимера Серии T доступны с присоединением G1/8 и G1/4 (латунная резьба).**
**Исполнение без сброса давления поставляется только по заказу.**

Все модели регуляторов оснащены клапаном быстрого сброса (VS). Такое исполнение обеспечивает повышенный расход при сбросе давления, если регулятор устанавливается между распределителем и цилиндром (или емкостью).

### ОСНОВНЫЕ ХАРАКТЕРИСТИКИ

| | |
|---|---|
| **Конструкция** | поршневого типа |
| **Материалы** | корпус и поршень – технополимер, пружина – нержавеющая сталь, уплотнительное кольцо – NBR, остальное – латунь |
| **Присоединение** | G1/8, G1/4 |
| **Вес** | 95 г |
| **Присоединение для манометра** | G1/8 |
| **Крепление** | в любом положении, панельный монтаж |
| **Рабочая температура** | -5°C ÷ 50°C (при отрицательных температурах использовать осушенный воздух) |
| **Давление на входе** | 0 ÷ 12 бар |
| **Давление на выходе** | 0.5 ÷ 10 бар |
| **Номинальный расход** | см. график |
| **Сброс давления на выходе** | стандарт |
| **Рабочая среда** | очищенный воздух без необходимости маслораспыления. Требуется установка центробежного фильтра 25 мкм, обеспечивающего класс очистки воздуха по стандарту ISO 8573-1:2010 [7:8:4]. Вода. Специальные исполнения для других типов газа предоставляются по запросу |

Компания Camozzi Spa оставляет за собой право изменять модели и размеры без уведомления
Изделия разработаны для промышленного использования
Каталог продукции представлен на сайте www.camozzi.ru

## КОДИРОВКА

| T | 1 | 08 | - | R | 0 | 0 | 2 |
|---|---|---|---|---|---|---|---|

| | |
|---|---|
| T | СЕРИЯ |
| 1 | РАЗМЕР |
| 08 | ПРИСОЕДИНЕНИЕ:<br>08 = G1/8<br>04 = G1/4 |
| R | РЕГУЛЯТОР |
| 0 | РАБОЧЕЕ ДАВЛЕНИЕ:<br>0 = 0.5 ÷ 10<br>1 = 0 ÷ 4<br>2 = 0 ÷ 2<br>7 = 0 ÷ 7 (стандарт) |
| 0 | КОНСТРУКТИВНОЕ ИСПОЛНЕНИЕ:<br>0 = со сбросом давления<br>1 = без сброса давления |
| 2 | НАЛИЧИЕ МАНОМЕТРА:*<br>= без манометра (стандартный)<br>1 = с манометром со шкалой 0 ÷ 2,5 бар, для рабочего давления 0 ÷ 2 бар<br>2 = с манометром со шкалой 0 ÷ 6 бар, для рабочего давления 0 ÷ 4 бар<br>3 = с манометром со шкалой 0 ÷ 10 бар, для рабочего давления 0,5 ÷ 7 бар<br>4 = с манометром со шкалой 0 ÷ 12 бар, для рабочего давления 0,5 ÷ 10 бар<br><br>* = манометры поставляются отдельно мод. M043-P .. |

## ГРАФИКИ РАСХОДА

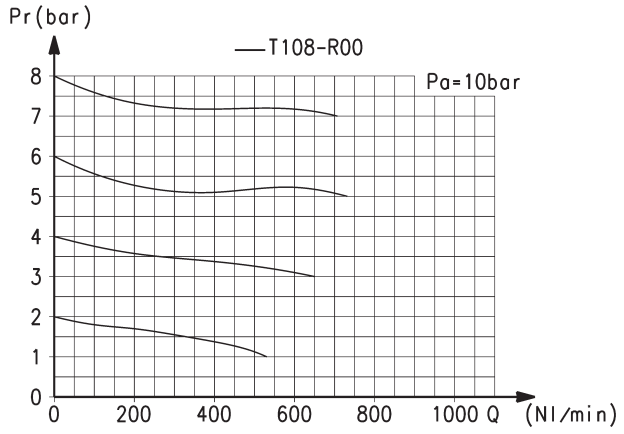


Для Мод. T108-R00
Pa = Давление на входе (10 бар)
Pr = Давление на выходе
Qn = Расход

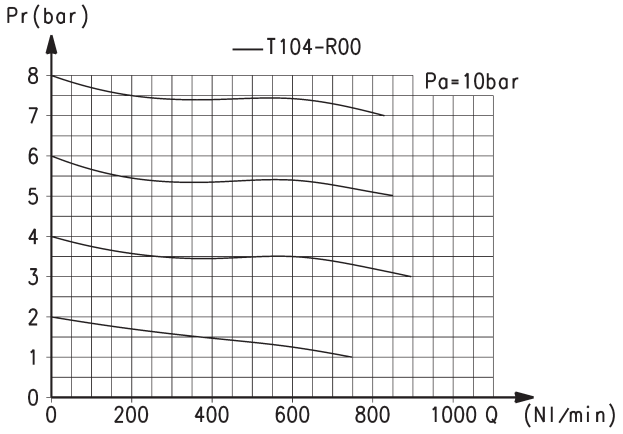


Для Мод. T104-R00
Pa = Давление на входе (10 бар)
Pr = Давление на выходе
Qn = Расход



Компания Camozzi Spa оставляет за собой право изменять модели и размеры без уведомления
Изделия разработаны для промышленного использования
Каталог продукции представлен на сайте www.camozzi.ru

## Микрорегуляторы давления Серия T

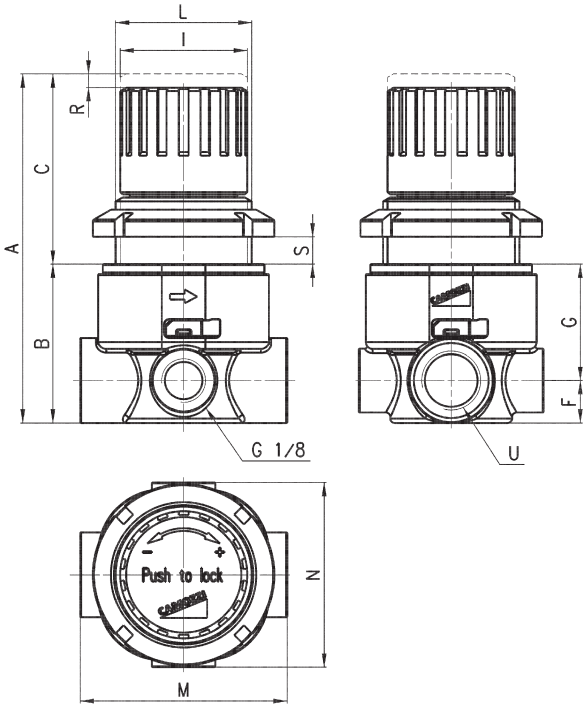


PR03 = регулятор со сбросом, с обратным клапаном
PR04 = регулятор без сброса, с обратным клапаном

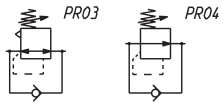


| РАЗМЕРЫ | | | | | | | | | | | | |
|---|---|---|---|---|---|---|---|---|---|---|---|---|
| Мод. | A | B | C | F | G | I | L | M | N | R | S | U |
| **T108-R00** | 77 | 35 | 42 | 9,5 | 25,5 | 28 | M30x1,5 | 46 | 41 | 3 | 7 | G1/8 |
| **T104-R00** | 77 | 35 | 42 | 9,5 | 25,5 | 28 | M30x1,5 | 46 | 41 | 3 | 7 | G1/4 |

## ПРИНАДЛЕЖНОСТИ ДЛЯ СЕРИИ M - T

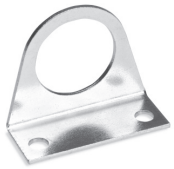

Монтажный кронштейн
Мод. C114-ST

Монтажный кронштейн
Мод. C114-ST/1

Монтажный кронштейн
Мод. C114-ST/2

Системы быстрых присоединений разработаны чтобы сделать монтаж проще.

Компания Camozzi Spa оставляет за собой право изменять модели и размеры без уведомления
Изделия разработаны для промышленного использования
Каталог продукции представлен на сайте www.camozzi.ru