Разъёмы 122-800EX (по DIN EN 175 301-803-B)

Мод. 122-800EX: для соленоидов Мод. U7*EX, с сертифицированных ATEX
(для применения во взрывоопасных зонах)

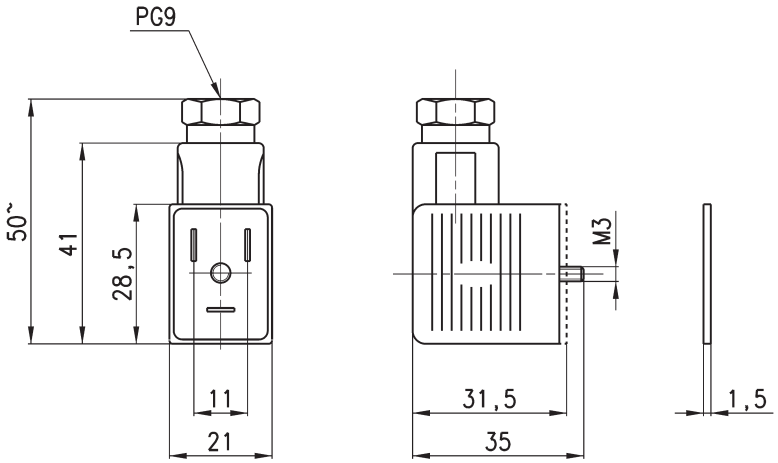

Мод.	Описание	Напряжение	Крутящий момент (Н*м)
122-800EX	без светодиода	-	0.5

Разъёмы с кабелем Мод. 122-5... (по DIN EN 175 301-803-B)

Для соленоидов Мод. U7/U7*EX, G7 и B7.
Класс защиты: IP67

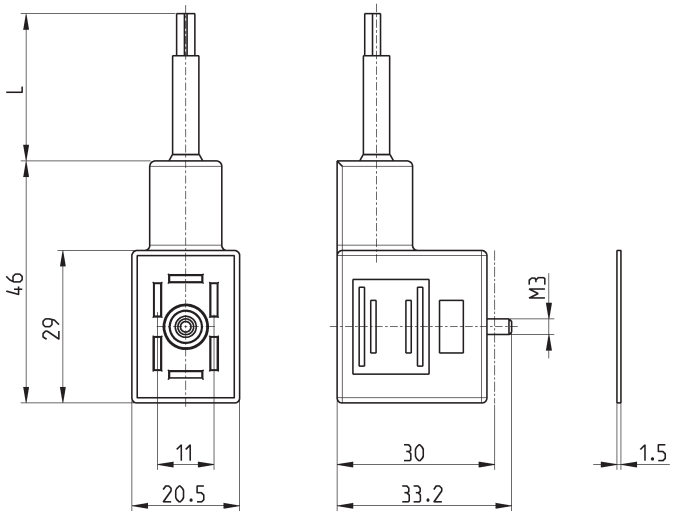

Мод.	Описание	Напряжение	Кабель	Крутящий момент (Н*м)
122-550-1	встроенный кабель, без электроники	-	1000 мм	0.5
122-550-5	встроенный кабель, без электроники	-	5000 мм	0.5
122-571-1	встроенный кабель, с варистором и светодиодом	24 V AC/DC	1000 мм	0.5
122-571-2	встроенный кабель, с варистором и светодиодом	24 V AC/DC	2000 мм	0.5
122-571-3	встроенный кабель с варистором и светодиодом	24 V AC/DC	3000 мм	0.5
122-571-5	встроенный кабель, с варистором и светодиодом	24 V AC/DC	5000 мм	0.5
122-571-10	встроенный кабель, с варистором и светодиодом	24 V AC/DC	10000 мм	0.5

Изделия разработаны для промышленного использования
Каталог продукции представлен на сайте www.camozzi.ru