Разъёмы Мод. 122L

Снятие с продаж

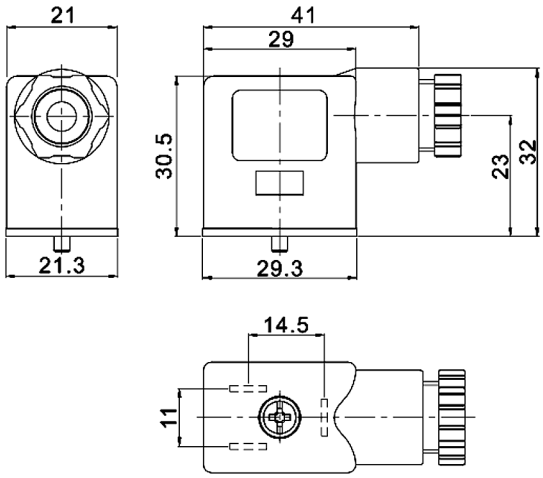

Мод.	Напряжение	Цвет	Индикация	Защита
122L-701	12...48 V DC	Прозрачный	Светодиод	Нет
122L-701V	12...48 V DC	Прозрачный	Светодиод	Варистор
122L-800	-	Чёрный	нет	нет

Разъёмы Мод. 122-... (по DIN EN 175 301-803-B)

Для соленоидов Мод. U7/U7*EX, G7 и B7, с антираскручивающим винтом Мод. 122-701, 122-702, 122-703: со светодиодной индикацией и с элементом защиты от эдс самоиндукции (варистор). Класс защиты: IP65

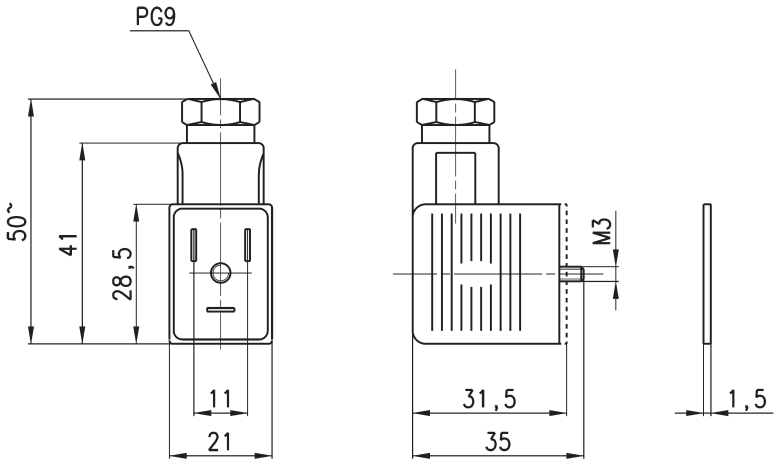

Мод.	Описание	Напряжение	Крутящий момент (Н*м)
122-601	со светодиодом	10/50 V DC	0.5
122-701	со светодиодом	24 V AC/DC	0.5
122-702	со светодиодом	110 V AC/DC	0.5
122-703	со светодиодом	220 V AC/DC	0.5
122-800	без светодиода	-	0.5