Разъёмы Мод. 122-89*C (по DIN EN 175 301-803-B)

Для соленоидов Мод. G93
Класс защиты: IP65

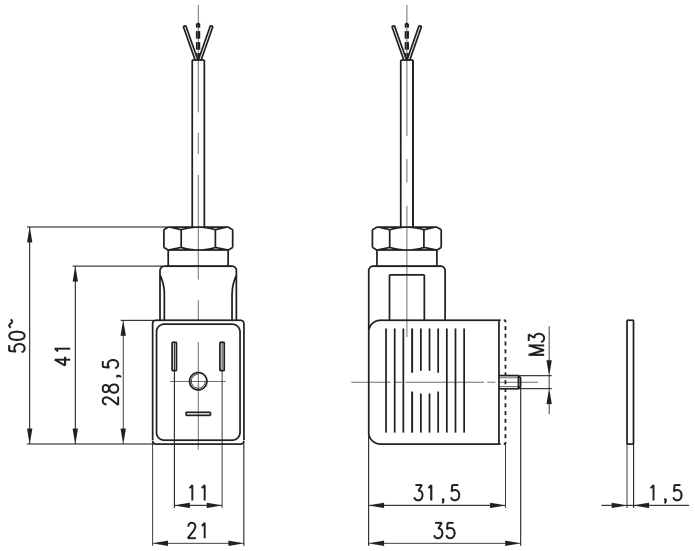

Мод.	Соединение	Напряжение	Кабель	Крутящий момент (Н*м)
122-892C	для схем подключения с общим плюсом	12/24V DC	2000 мм	0.5
122-893C	для схем подключения с общим минусом	12/24V DC	2000 мм	0.5

Разъёмы Мод. 124-... (по DIN EN 175 301-803-A)

Для соленоидов Мод. A8... и Мод. B8... / B9...
Класс защиты: IP65

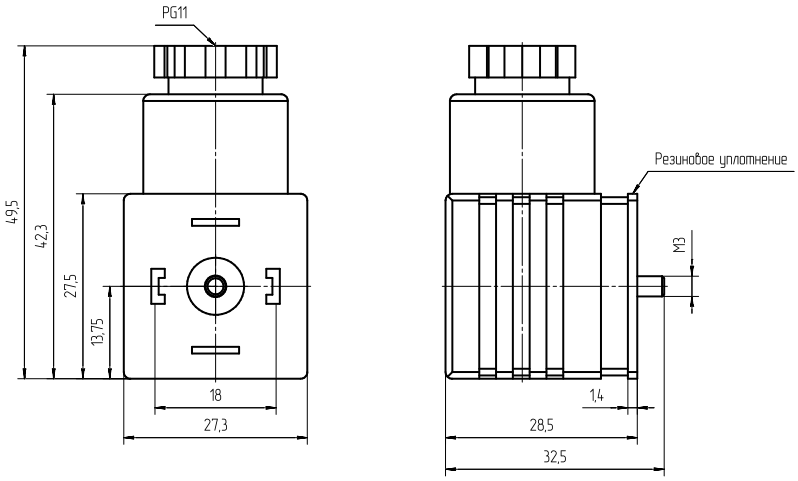

Мод.	Описание	Кабель	Напряжение	Крутящий момент (Н*м)
124-800	без светодиода	PG9/ PG11	-	0.5
124-701	со светодиодом	PG9/ PG11	24 V AC/DC	0.5
124-702	со светодиодом	PG9/ PG11	110 V AC/DC	0.5
124-703	со светодиодом	PG9/ PG11	220 V AC/DC	0.5
121040-1433	без светодиода, залитый компаундом	1000 мм (2 жилы, сечение 0,75 мм)	-	0.5