ОСНОВНЫЕ ХАРАКТЕРИСТИКИ (ДАТЧИКИ CSR, CST, CSV, CSH)

Принцип действия	геркон магниторезистивный эффект Холла
Тип выхода 3-х проводного	транзистор PNP / транзистор NPN
Тип контакта 2-х проводного	нормально открытый (Н.О.) и нормально закрытый (Н.З.)
Напряжение	см. характеристики каждой модели
Максимальный ток	см. характеристики каждой модели
Максимальная нагрузка	8 W DC и 10 VA AC (геркон)
Класс защиты	IP67
Материалы	корпус – пластик, залитый эпоксидной смолой кабель – PVC разъем – PVR корпус разъема – полиуретан
Крепление	непосредственно в канавку или с помощью адаптеров
Индикация	желтый светодиод
Защита	см. характеристики каждой модели
Время включения	<1,8 мс (геркон) <1 мс (магниторезистивный – эффект Холла)
Рабочая температура	-10°C ÷ 80°C
Число срабатываний	10.000.000 циклов (датчик герконовый) 1.000.000.000 циклов (датчик магниторезистивный и датчик Холла)
Электрическое соединение	кабель 2x0,14; 2 м (стандарт); высокая гибкость кабель 2x0,14; 5 м (стандарт); высокая гибкость кабель 2x0,14; 10 м (стандарт); высокая гибкость кабель 3x0,14; 2 м (стандарт); высокая гибкость кабель 3x0,14; 5 м (стандарт); высокая гибкость кабель 3x0,14; 10 м (стандарт); высокая гибкость разъём M8 и кабель 0,3 м

КОДИРОВКА (ДАТЧИКИ CSR, CST, CSV, CSH)

CS	R	-	2	2	0	-	5

CS	СЕРИЯ
R	МОДИФИКАЦИЯ: R = для монтажа сверху в канавку H = для монтажа сверху в канавку T = для T-образной канавки V = для V-образной канавки
2	ПРИНЦИП ДЕЙСТВИЯ: 2 = геркон Н.О. 3 = магниторезистивный 4 = геркон Н.З. 5 = эффект Холла
2	ПОДКЛЮЧЕНИЕ: 2 = 2-х проводный 3 = 3-х проводный 5 = 2-х проводный с разъёмом M8 6 = 3-х проводный с разъёмом M8
0	НАПРЯЖЕНИЕ ПИТАНИЯ: 0 = 10 ÷ 110 V DC; 10 ÷ 230 V AC 1 = 30 ÷ 110 V DC; 30 ÷ 230 V AC 2 = 3-х проводный 3 = 10 ÷ 30 V AC/DC (PNP) 4 = 10 ÷ 27 V DC (PNP)
5	ДЛИНА КАБЕЛЯ: = кабель 2 метра (только CST и CSV) 2 = кабель 2 метра (только CSH и CSR) 5 = кабель 5 метров 10 = кабель 10 метров (только CSR)

Таблица является дешифратором. Доступные коды для заказа см. ниже в данном разделе.

Изделия разработаны для промышленного использования
Каталог продукции представлен на сайте www.camozzi.ru

Магнитные датчики положения с трехпроводным кабелем для D-паза

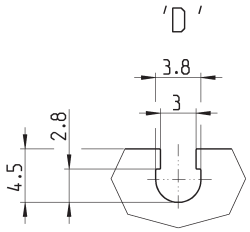

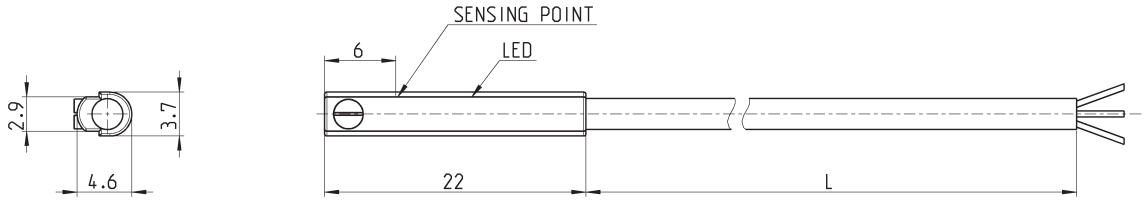

Мод.	Принцип действия	Соединение	Напряжение	Выход	Макс. ток	Макс. мощность	Защита	Длина кабеля (L)
CSD-D-334	магниторезистивный	3-х проводное	10 ÷ 27 V DC	PNP	200 mA	6W	от изменения полярности и перенапряжения	2 м
CSD-D-334-5	магниторезистивный	3-х проводное	10 ÷ 27 V DC	PNP	200 mA	6W	от изменения полярности и перенапряжения	5 м

Магнитные датчики положения с трехпроводным кабелем под углом 90° для D-паза

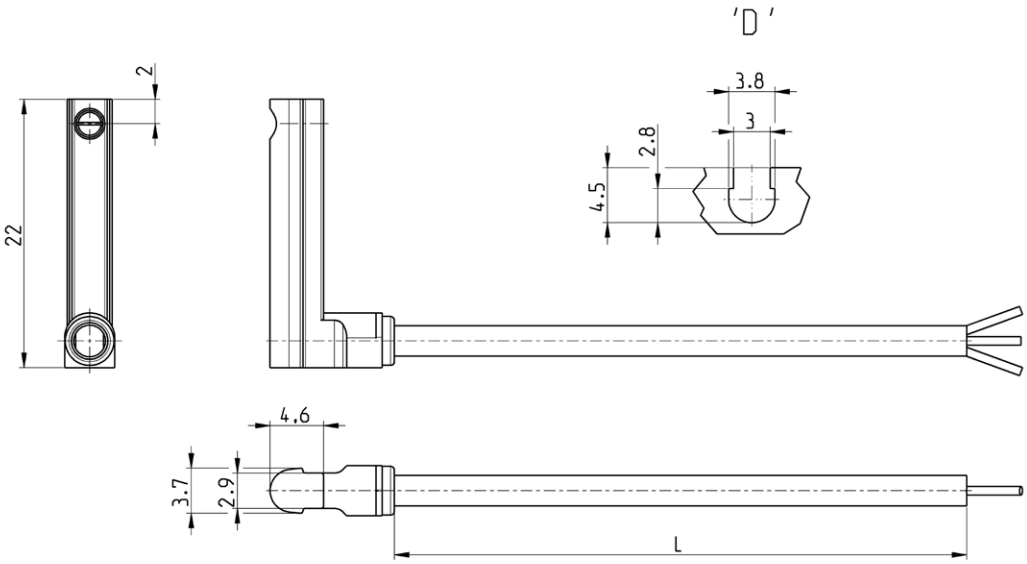

Мод.	Принцип действия	Соединение	Напряжение	Выход	Макс. ток	Макс. мощность	Защита	Длина кабеля (L)
CSD-H-334	магниторезистивный	3-х проводное	10 ÷ 27 V DC	PNP	200 mA	6 W	от изменения полярности и перенапряжения	2 м
CSD-H-334-5	магниторезистивный	3-х проводное	10 ÷ 27 V DC	PNP	200 mA	6 W	от изменения полярности и перенапряжения	5 м

Изделия разработаны для промышленного использования
Каталог продукции представлен на сайте www.camozzi.ru