Позиционеры пневматические и электропневматические Серии P и E

Позиционеры серий P и E, предназначены для использования с линейными и поворотными клапанами.
Позиционер E применяется для точного регулирования хода клапана с помощью сжатого воздуха на основе входного сигнала 4–20 мА.
Позиционер P применяется для точного регулирования хода клапана с помощью сжатого воздуха на основе входного сигнала 0,2–1,0 Бар.

ХАРАКТЕРИСТИКИ ПОЗИЦИОНЕРОВ:
» Отсутствие резонанса при функционировании позиционера в диапазоне 5–200 Гц
» Осуществление контроля с 1/2 разделением без каких-либо дополнительных переходников
» Простые процедуры установки нуля и диапазона
» Простой переход с обратного действия на прямое действие и наоборот
» Простой переход от привода с пружинным возвратом к приводу двустороннего действия, и наоборот
» Быстрое соединение обратной связи и соответствие стандарту ISO 5211 или Namur
» Быстрая и точная реакция
» Малый расход воздуха
» Эффективная защита против пульсаций за счёт использования выходной диафрагмы в приводе небольшого размера
» Простой монтаж соединений воздушных трубок в любом направлении
» Беспроводное исполнение позиционеров (по запросу)

КОДИРОВКА

E	R	D	–	NAF	–	N	1	1

E	E = стандартный электропневматический позиционер 4-20мА P = стандартный пневматический позиционер 0,2-1 бар
R	R = поворотный L = линейный
D	D = двустороннего действия S = одностороннего действия
NAF	NAF = без датчиков ISB = внутренний блок концевых датчиков
N	N = невзрывозащищенный
1	Линейный 1 = 10-40, 2 = 40-70, 3 = 70-100, 4 = 100-130, 5 = 130-170 Поворотный 1 = M6x40L, 2 = M6x63L, 3 = M8x40L, 4 = M8x63L, 5 = NAMUR
1	1 = дроссельное отверстие 0.7мм 2 = дроссельное отверстие 1 мм 3 = без дросселя

Компания Camozzi Spa оставляет за собой право изменять модели и размеры без уведомления
Изделия разработаны для промышленного использования
Каталог продукции представлен на сайте www.camozzi.ru

Технические параметры позиционеров P и E

Модель	E	P
Входной сигнал	4-20 mADC	0.2~1 kgf/cm 2 (3~15 psi)
Сопротивление	250±15Ω	/
Давление	1.4~7 Бар	1.4~7 Бар
Рабочий ход	0° - 90° (R), 10 - 150 мм (L)	0° - 90° (R), 10 - 150 мм (L)
Присоединение воздуха	G1/4	PT1/4
Присоединение манометра	G1/8	PT1/8
Электрическое присоединение	G1/2	/
Взрывозащита	нет	/
IP	IP66	IP66
Окружающая температура	-20°C ~ 70°C	-20°C ~ 70°C
Линейность	±1.5%	±1.5%
Гистерезис	1.5%	1.5%
Чувствительность	0.4%	0.4%
Расход	80 Нл/мин (P = 1.4 Бар)	80 Нл/мин (P = 1.4 Бар)
Материалы	Алюминиевый сплав	Алюминиевый сплав
Вес	2.7 кг / 2.8 кг	1.7 кг

Размеры для поворотного позиционера ERD / ERS

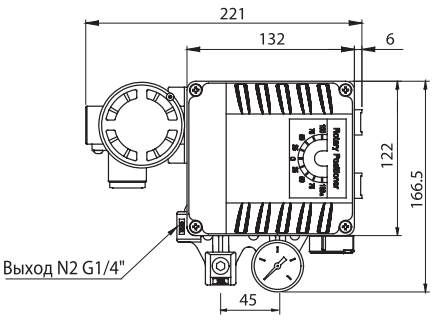

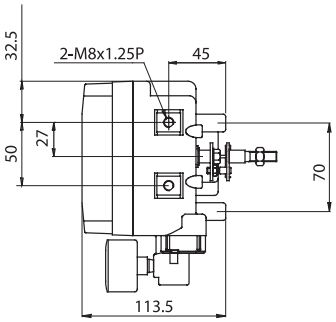

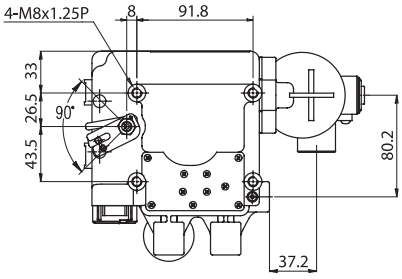

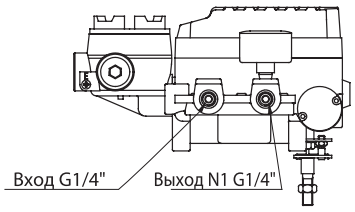

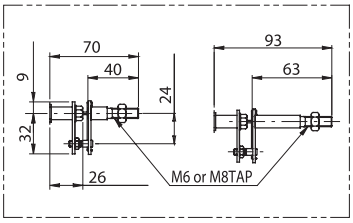

Тип Резьбовой хвостовик

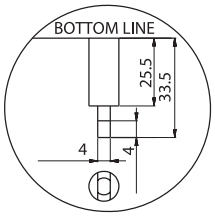

Тип NAMUR

Размеры для линейного позиционера ELD / ELS

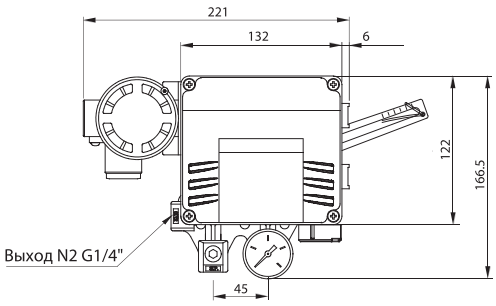

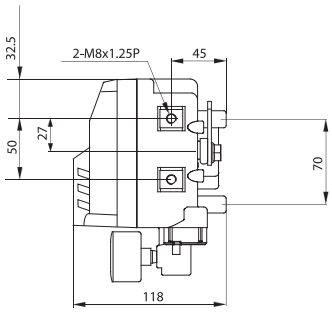

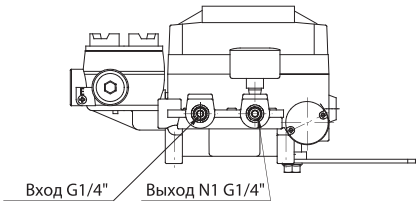

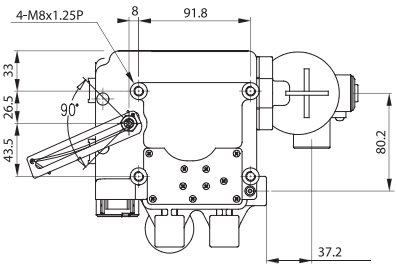

Компания Camozzi Spa оставляет за собой право изменять модели и размеры без уведомления
Изделия разработаны для промышленного использования
Каталог продукции представлен на сайте www.camozzi.ru

Конструкция и характеристики

Открытие выполняется против часовой стрелки при повышении входного электрического сигнала.

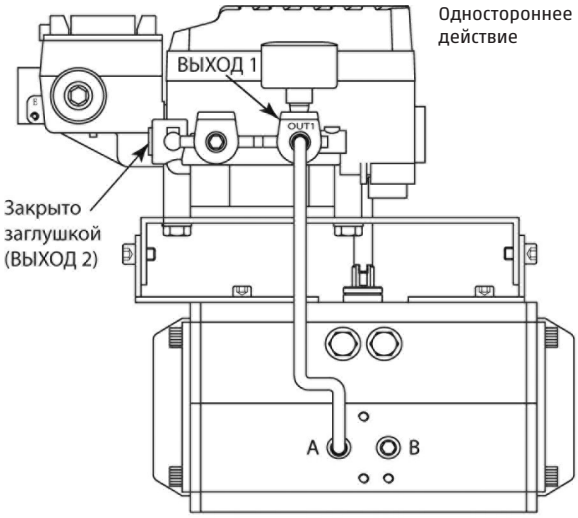

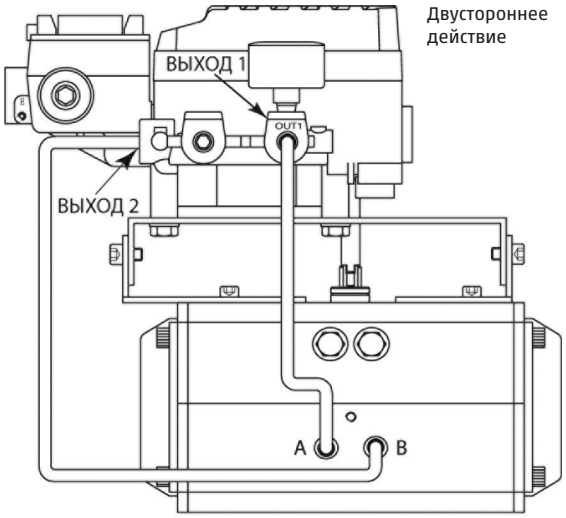

* Пневмопривод одностороннего действия
Отверстие Выхода 2 закрыто заглушкой, отверстие Выхода 1 должно быть соединено с отверстием A привода одностороннего действия

* Пневмопривод двустороннего действия
Отверстие Выхода 1 должно быть соединено с отверстием A привода двустороннего действия, отверстие Выхода 2 должно быть соединено с отверстием B привода двустороннего действия

Соединение с трубопроводом и диафрагма

Если размер привода слишком мал относительно расхода, в позиционере возникают пульсации.
Во избежание пульсаций можно использовать дросселирующую диафрагму.
Предусмотрена возможность выбора трёх типов диафрагм.

ОБЪЁМ ВОЗДУХА ПРИВОДА	РАЗМЕР ДИАФРАГМЫ	ИНДЕКС В ОБОЗНАЧЕНИИ МОДЕЛИ
менее 90 см³	ø0,7	1
90 ~ 180 см³	ø1	2
свыше 180 см³	нет	3

Снять кольцевое уплотнение ВЫХОДА 1 и ВЫХОДА 2 и установить соответствующую диафрагму.
После этого установить на место кольцевое уплотнение. Убедиться, что в отверстие не попали загрязняющие вещества.
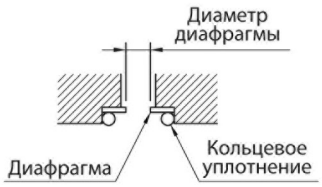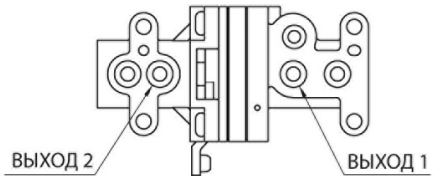
Если после установки диафрагмы по-прежнему имеется пульсация, следует использовать регулятор скорости привода.