ЗАХВАТЫ С ПАРАЛЛЕЛЬНЫМИ ГУБКАМИ И ШИРОКИМ РАСКРЫТИЕМ

СЕРИЯ CGLN

Магнитные
Размеры: 10, 16, 20, 25, 32 мм

- Высокая гибкость при установке
- Большое усилие захвата
- Синхронизированный реечный механизм
- Установка магнитных датчиков на корпусе захвата

Большое усилие захвата сватов Серии CGLN достигается применением двух параллельно работающих поршней внутри компактного устройства.

Установка магнитных датчиков положения в пазы на корпусе позволяет контролировать позицию губок захвата.

Широкий диапазон размеров и ходов раскрытия губок захватов Серии CGLN позволяет захватывать различные по размеру предметы.

Установка захватов упрощается благодаря наличию монтажных отверстий в корпусе.

ОСНОВНЫЕ ХАРАКТЕРИСТИКИ

Действие	двустороннего действия
Рабочее давление	2 ÷ 8 бар (3 ÷ 8 бар для Ø10)
Рабочая температура	5°C ÷ 60°C
Смазка	не требуется
Повторяемость	± 0.1 мм
Усилие захвата при давлении = 0.5 МПа и расстоянием до точки захвата R = 40 мм (Ø 10, 16, 20, 25) или R = 80 мм (Ø 32)	Ø10 = 15Н Ø16 = 45Н Ø20 = 75Н Ø25 = 125Н Ø32 = 225Н
Подвод воздуха	Ø10, 16, 20, 25 = M5 Ø32 = G1/8
Рабочая среда	очищенный воздух без необходимости маслораспыления. Требуется установка центробежного фильтра 25 мкм, обеспечивающего класс очистки воздуха по стандарту ISO 8573-1:2010 [7:8:4].
Используемые датчики положения	тип C-slot

КОДИРОВКА

CGLN	-	20	-	040

CGLN	СЕРИЯ	ПНЕВМАТИЧЕСКИЕ СИМВОЛЫ PNZ1
20	ДИАМЕТРЫ: 10 = Ø10 мм 16 = Ø16 мм 20 = Ø20 мм	25 = Ø25 мм 32 = Ø32 мм
040	ХОД	

ПНЕВМАТИЧЕСКИЕ СИМВОЛЫ

PNZ1

Захваты Серия CGLN – конструкция

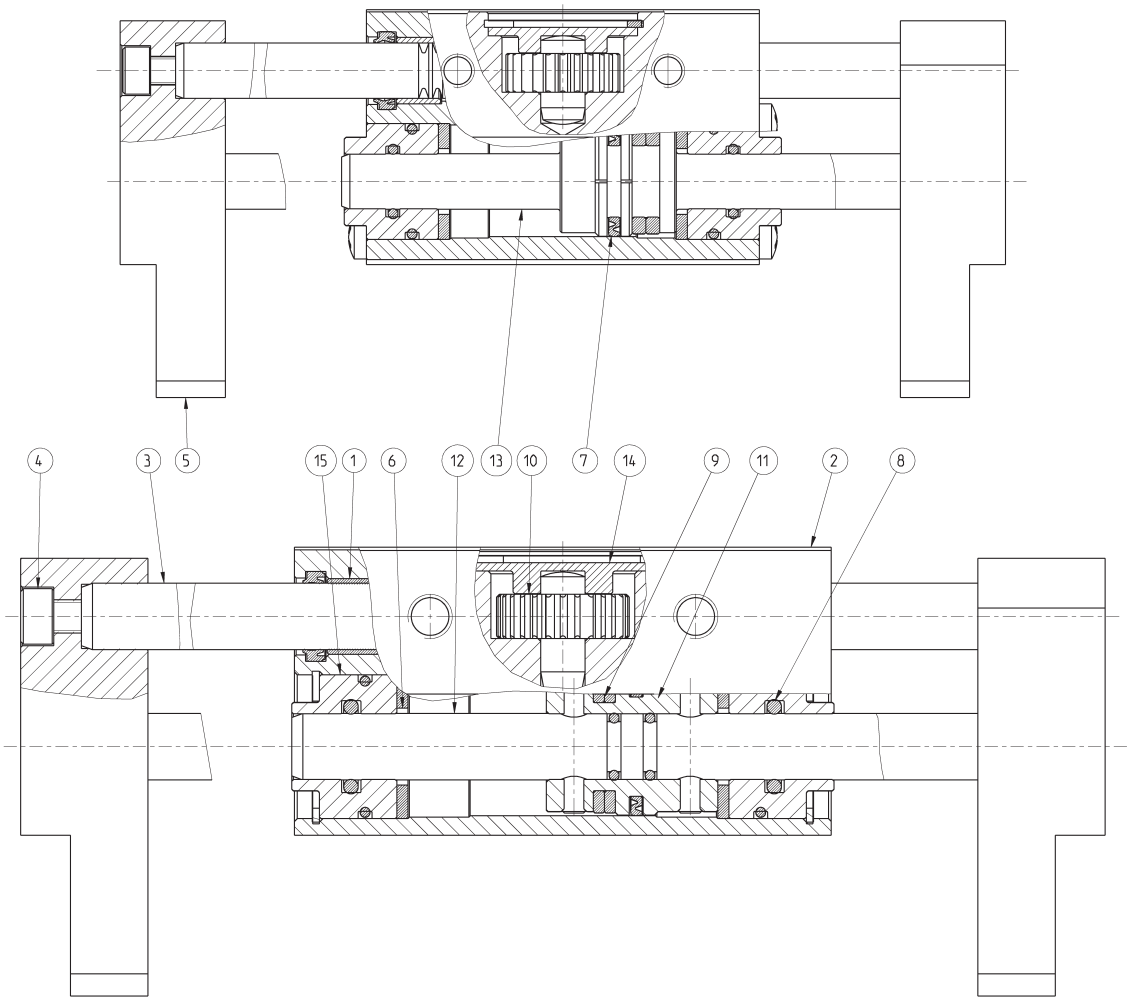

КОМПОНЕНТЫ

	ДЕТАЛИ	МАТЕРИАЛЫ		ДЕТАЛИ	МАТЕРИАЛЫ
1	**Втулка**	Бронза	9	**Магнит**	Пластоферрит
2	**Корпус**	Алюминий	10	**Шестерня**	Сталь
3	**Зубчатая рейка**	Нержавеющая сталь	11	**Поршень**	Алюминий
4	**Самофиксирующаяся гайка**	Сталь	12	**Шток**	Нержавеющая сталь
5	**Пальцы захвата**	Алюминий	13	**Шток-поршень**	Нержавеющая сталь
6	**Буферное уплотнение**	Полиуретан	14	**Стопор**	Алюминий
7	**Уплотнение поршня**	NBR	15	**Корпус направляющей**	Сталь
8	**Уплотнение штока**	NBR			

Изделия разработаны для промышленного использования
Каталог продукции представлен на сайте www.camozzi.ru

Захваты Серия CGLN, Ø10 мм – размеры

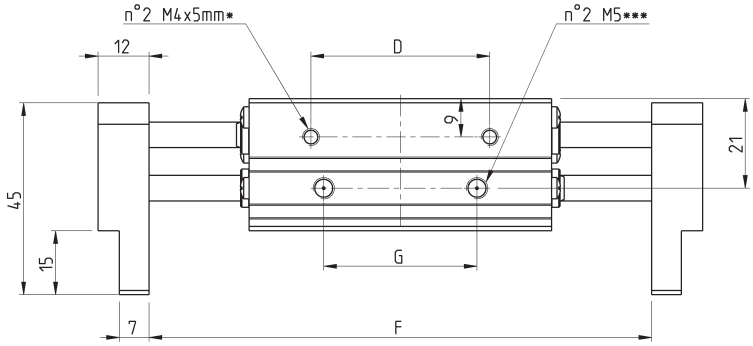

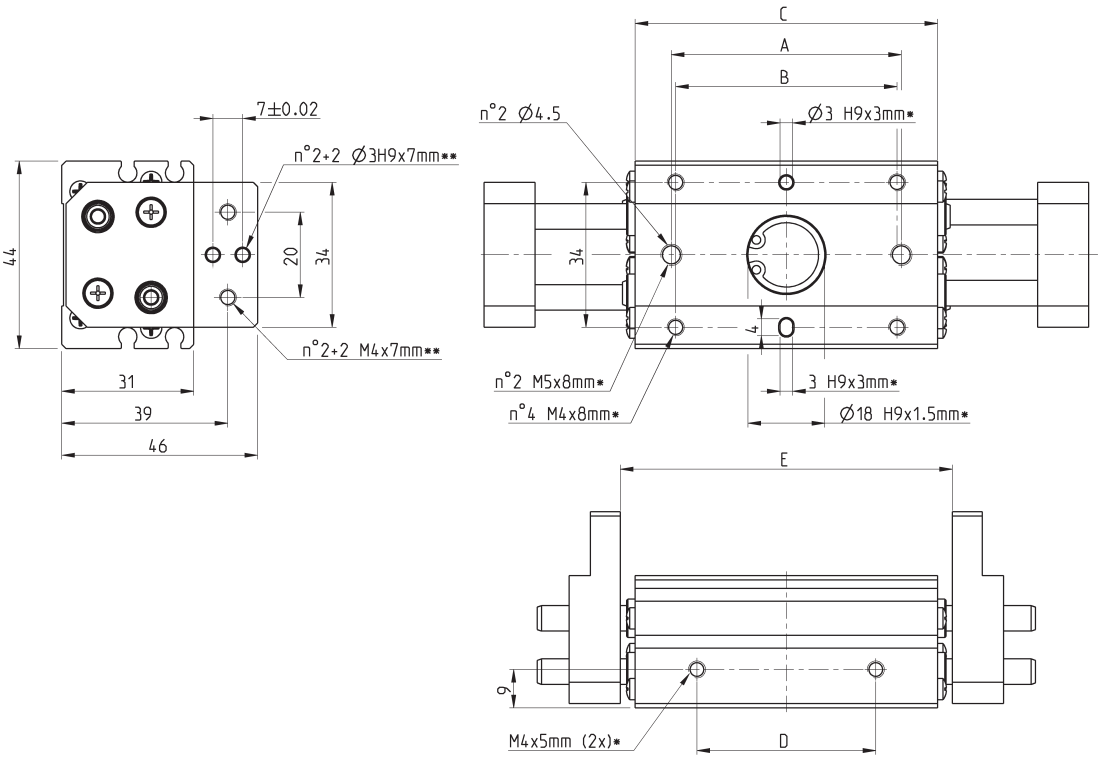

* = глубина резьбы
** = резьба для присоединения губок
*** = присоединение для подвода воздуха

Мод.	Ø	Ход	A	B	C	D	E (Закрыт) Мин. открытие	F (Открыт) Макс. открытие	G	Макс. частота (цикл / мин)	Вес (г)
CGLN-10-020	10	20	38	36	51	26	56	76	20	60	310
CGLN-10-040	10	40	54	52	67	42	78	118	36	40	390
CGLN-10-060	10	60	72	70	85	60	96	156	54	40	460