Фильтр напорный ФНВД.6.1.К.В2.Р3.25С.О

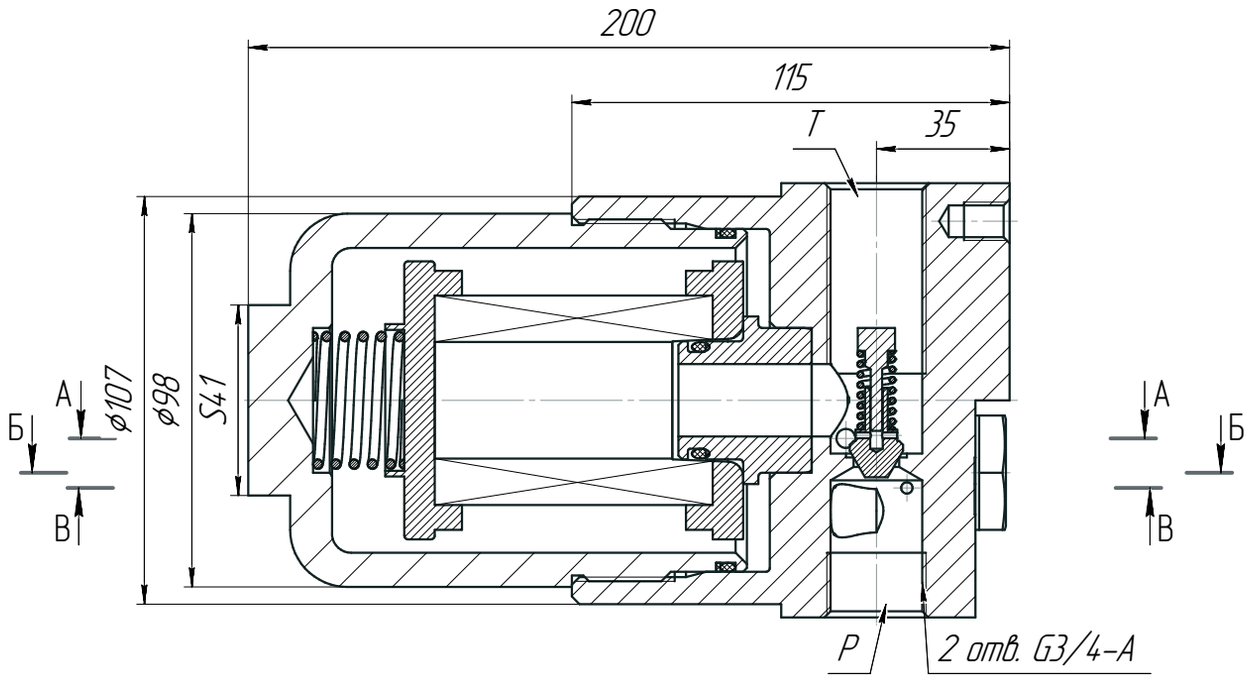

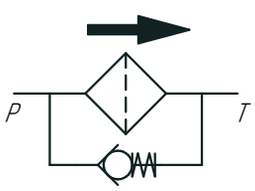

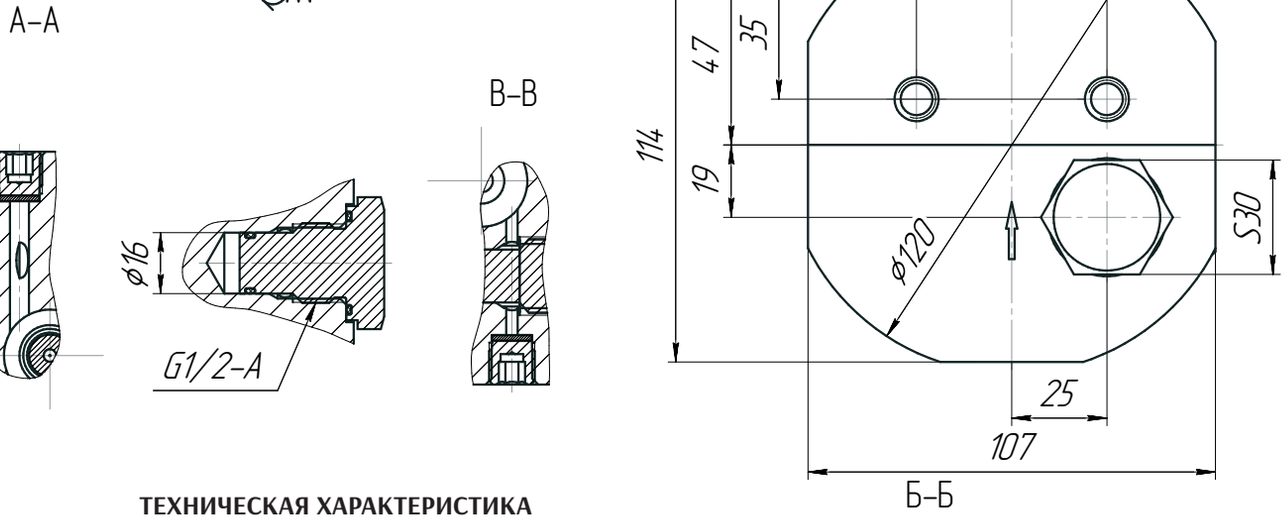

ТЕХНИЧЕСКАЯ ХАРАКТЕРИСТИКА

Тонкость фильтрации, мкм	25
Номинальный расход, л/мин	110
Номинальное давление, МПа	21
Максимальное давление, МПа	32
Перепад давления открытия предохранительного клапана, МПа	0,6
Масса, кг	8