Фильтр напорный ФНВД.9.1.К.В2.Р3.25С.ИЭ; ФНВД.9.1.К.В2.Р3.10С.О; ФНВД.9.1.К.В2.Р3.25С.О СБ ИИ 063-2018

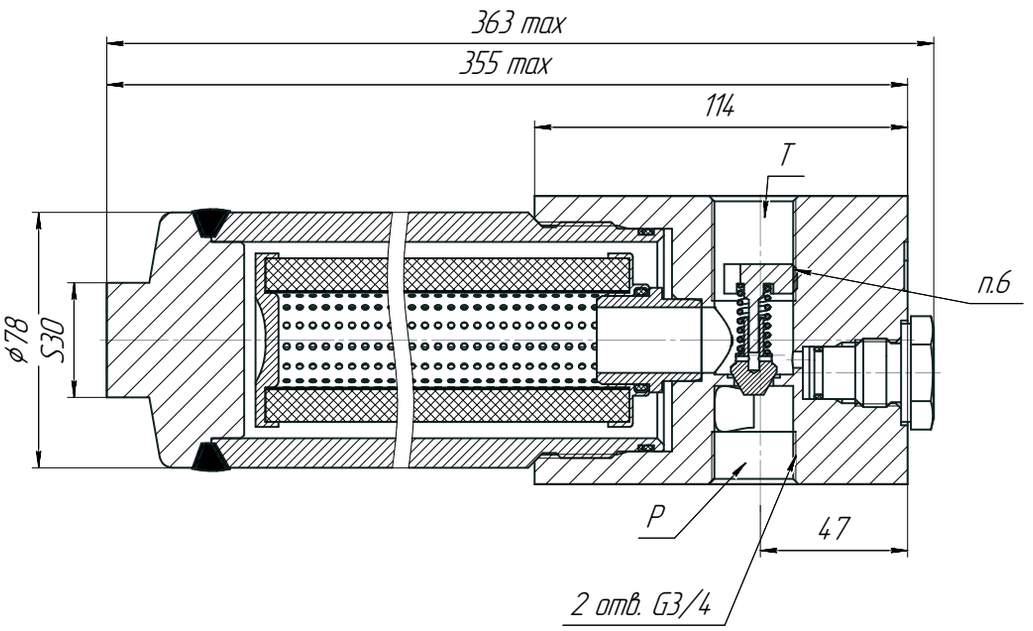

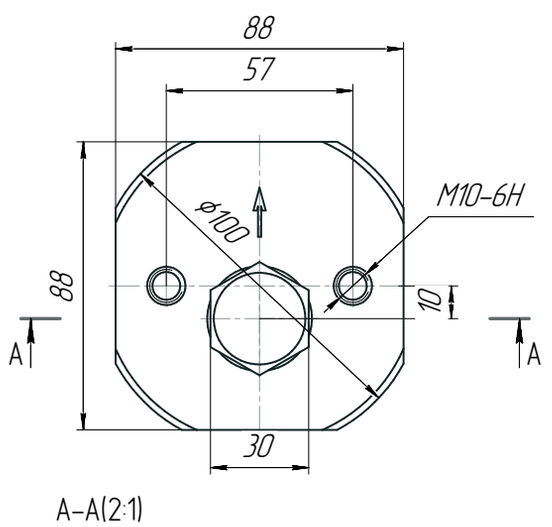

A–A(2:1)

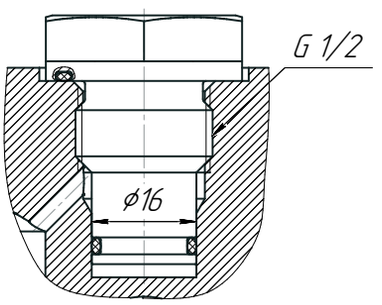

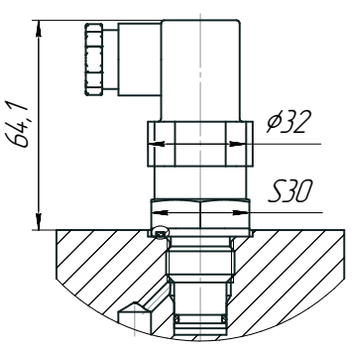

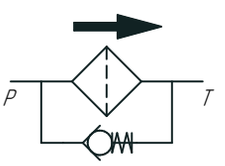

Электрическая схема подключения индикатора загрязненности

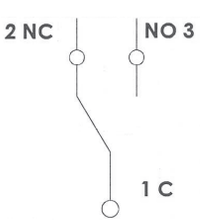

ТЕХНИЧЕСКАЯ ХАРАКТЕРИСТИКА

Тонкость фильтрации, мкм	25
Номинальный расход, л/мин	170
Номинальное давление, МПа	42
Максимальное давление, МПа	63
Перепад давления открытия предохранительного клапана, МПа	0,6
Масса, кг	9,3

Фильтр напорный (без сварки)
ИИ 063-2018 ФНВД.9.1.К.В2.Р3.25С.О СБ.

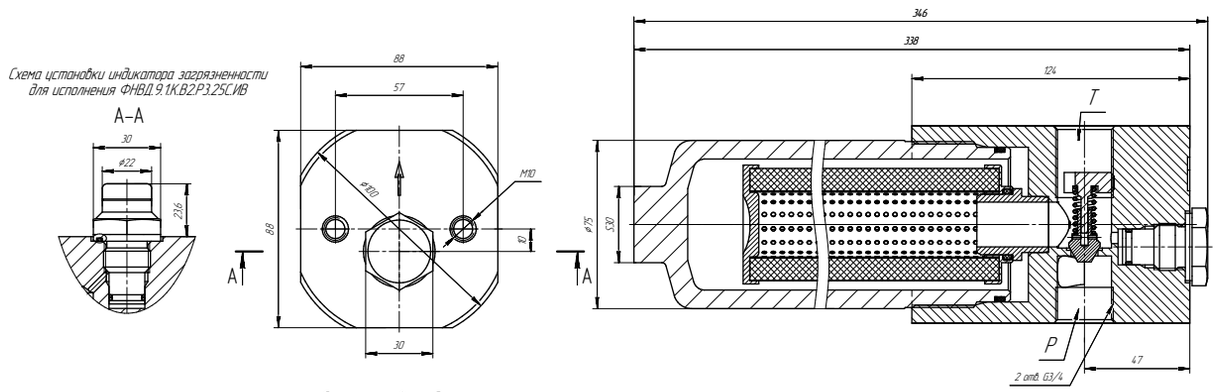

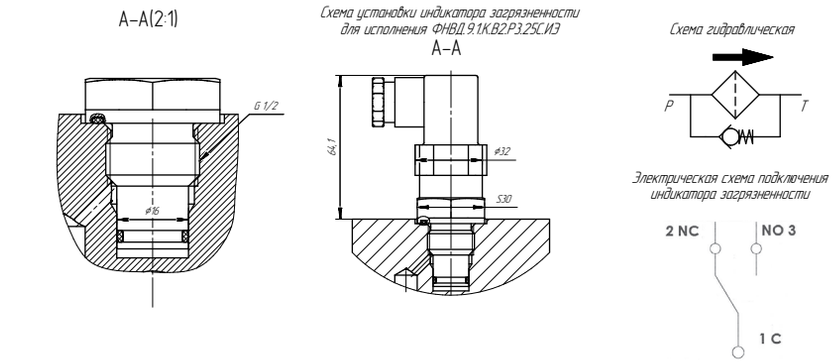

Техническая характеристика

	Тонкость фильтрации, мкм	Расход номин. л/мин	Давление номин. МПа	Давление макс. МПа	Перепад давл. открытия предохр. клап., МПа	Электрический разъем	Степень защиты	Ток макс., А	Напряжение макс., В
ФНВД.9.1К.В2.Р3.25С.О	25	170	4,2	6,3	0,6	–	–	–	–
ФНВД.9.1К.В2.Р3.25С.ИВ	25	170	4,2	6,3	0,6	–	–	–	–
ФНВД.9.1К.В2.Р3.25С.ИЭ	25	170	4,2	6,3	0,6	DIN 43650	IP65 по DIN 40050	резистивный – 5 индуктивный – 1	250 AC 30 DC
ФНВД.9.1К.В2.Р3.10С.О	10	170	4,2	6,3	0,6	–	–	–	–