40 SERİSİ UNI ÇİFT YÖNLÜ DİŞLİ POMPALAR
40 SERIES BI-DIRECTIONAL GEAR PUMPS UNI

POMPA KODU: **1240XXXAUB3**
PUMP CODE:

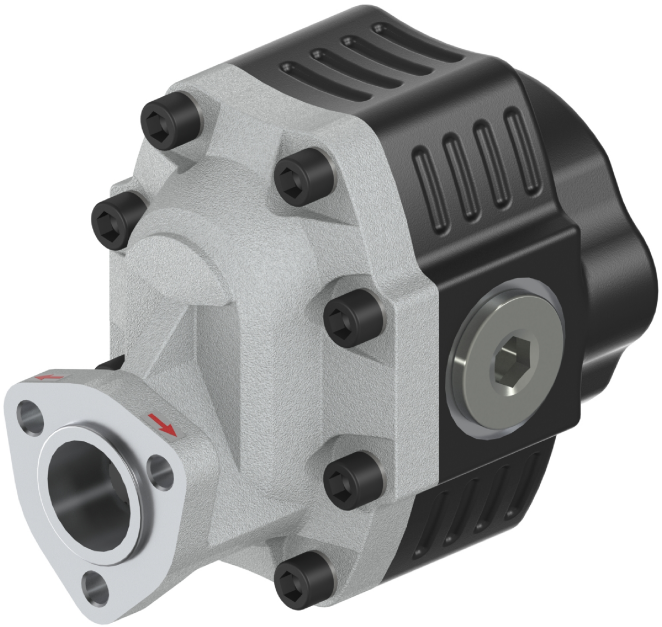

►Hidrolik yağ tipi; Yaz aylarında ISO 46, Kış aylarında ISO 32 tipi yağ önerilir.
• Hydraulic oil type; ISO 46 is recommended in summer and ISO 32 type in winter.

►Hidrolik yağ viskozitesi; Optimum viskozite 20-100 cSt'dir.
İdeal çalışma viskozitesi 20-40 cSt (mm2/s) aralığıdır.
• Hydraulic oil viscosity; The optimum viscosity is 20-100 cSt.
The ideal working viscosity is 20-40 cSt (mm2 / s).

►Hidrolik yağ çalışma sıcaklığı; Sürekli çalışma sıcaklık aralığı 30 ˚C ile 55 ˚C'dir.
Maksimum çalışma sıcaklığı 80 ˚C Minimum çalışma sıcaklığı 20 ˚C.
• Hydraulic oil operating temperature; The continuous operating temperature range is 30 ˚C to 55 ˚C.
Maximum operating temperature 80 ˚C Minimum operating temperature 20 ˚C

►Hidrolik yağ kirliliği; NAS 1638 sınıf 10 tipinde hidrolik yağ kullanılmalıdır.
• Hydraulic oil pollution; NAS 1638 class 10 type hydraulic oil must be used.

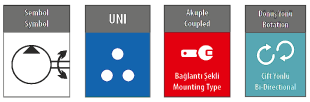

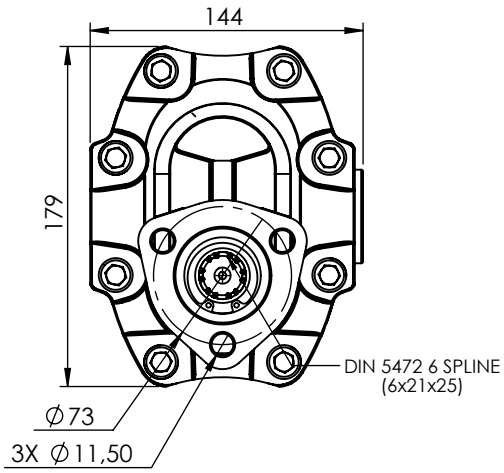

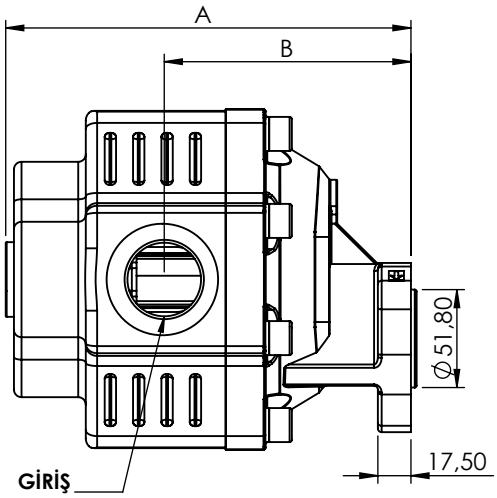

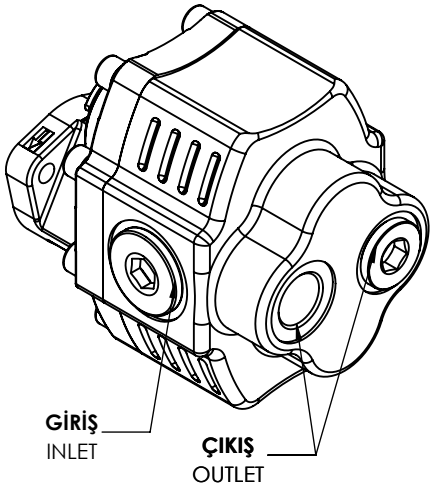

ÜRÜN KODU PRODUCT CODE	**DEBİ** DISPLACEMENT (cm³)	**MAKS. SÜREKLİ BASINÇ** MAX. CONT. PRESSURE (Bar-Psi)	**MAKS. KESİKLİ BASINÇ** MAX. INT. PRESSURE (Bar-Psi) (max 20 sec.)	**MAKS. SÜREKLİ HIZ** MAX. CONT. SPEED (rpm)	**MAKS. KESİKLİ HIZ** MAX. INT. SPEED (rpm)	**AĞIRLIK** WEIGHT (kg)	**A** (mm)	**B** (mm)	**GİRİŞ** INLET (inch)	**ÇIKIŞ** OUTLET (inch)
1240063AUB3	63	290-4200	315-4560	1400	1600	18	188,5	123	G1"	G3/4"
1240073AUB3	73	280-4060	300-4350	1400	1600	19	196,5	127	G1"	G3/4"
1240087AUB3	87	260-3770	280-4060	1400	1600	20	205,5	130,5	G1 1/4"	G1"
1240109AUB3	109	240-3480	260-3770	1400	1600	20,5	213,5	130,5	G1 1/4"	G1"
1240133AUB3	133	220-3191	250-3626	1400	1600	21	214,5	138,5	G1 1/2"	G1"
1240151AUB3	151	180-2611	210-3046	1400	1600	21,5	222	141	G1 1/2"	G1"

*Bu katalogda bulunan resim ve çizimlerin tüm hakları ZİYA USTA LTD. ŞTİ.'ye aitttir. Önceden haber vermeksizin değişiklik yapma hakkı saklıdır.
* Rights of the photograps and drawings that existing in catalogue bellongs to ZIYA USTA Co. Ltd. Can be changed without noticing.

ZİYA USTA HYDRAULIC

ZİYA USTA HİDROLİK MAK. İNŞ. TUR. SAN. ve TİC. LTD. ŞTİ.
Büyük Kayacık OSB Mah. 3. OSB Kuddusi Cad. No:25 Selçuklu/KONYA
Tel: (0332) 342 59 71 pbx (5 lines)
Faks: (0332) 342 59 75