ED6 Valvole a comando elettrico SAE8 doppia tenuta 2 vie/2 posizioni diretta
2 ways/2 positions SAE8 double lock electric valves - direct acting

Codice ordinazione
Ordering code

01	02	03
ED	**E6**	

01	Valvole a comando elettrico SAE8 doppia tenuta 2 vie/2 posizioni diretta *(2 ways/2 positions SAE8 double lock electric valves - direct acting)*		**ED**
02	Schema *(Circuit)*	**Normalmente chiusa + emerg.** *(Normally closed + emerg.)*	**E6**
03	Bobina *Coil)* 22 W	**Senza bobina** *(Wirthout coil)*	/
		12 V *(DC)*	**012DC**
		24 V *(DC)*	**024DC**
		220 V *(RAC)*	**220RAC**

Schema idraulico - *Hydraulic circuit*

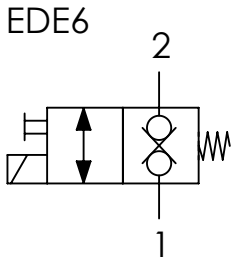

Dati tecnici - *Technical data*

Olio idraulico/*Mineral oil*	**ISO 6743/4** *(DIN 51524)*	
Viscosità olio/*Oil viscosity*	**15-250 mm²/s** *(15 to 250 cSt)*	
Classe di contaminazione max con filtro *Max contamination index with filter*	**ISO 4406:1999 Classe 19/17/14**	
Temperatura dell'olio/*Oil temperature*	**-20°C +80°C**	*-4°F + 176°F*
Temperatura ambiente/*Ambient temperature*	**-20°C +50°C**	*-4°F + 122°F*
Trafilamento massimo *Max leakage*	**0,25 cm³/min - 5 gocce/min** *0,015 in³/min - 5 drops/min*	

È indispensabile l'utilizzo di un filtro per proteggere la valvola (filtrazione consigliata 15 µm)
It is necessary a filter use to protect the valve (advised filtration 15 µm)

Performances

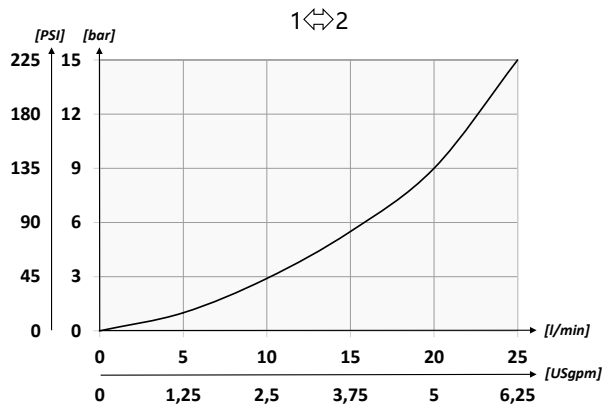

Le prove sono state eseguite con solenoidi a temperatura di regime, sottoalimentati del 10% rispetto al valore nominale.

Tests carried out with solenoids at their working temperature, with a supply voltage 10% below the nominal value.

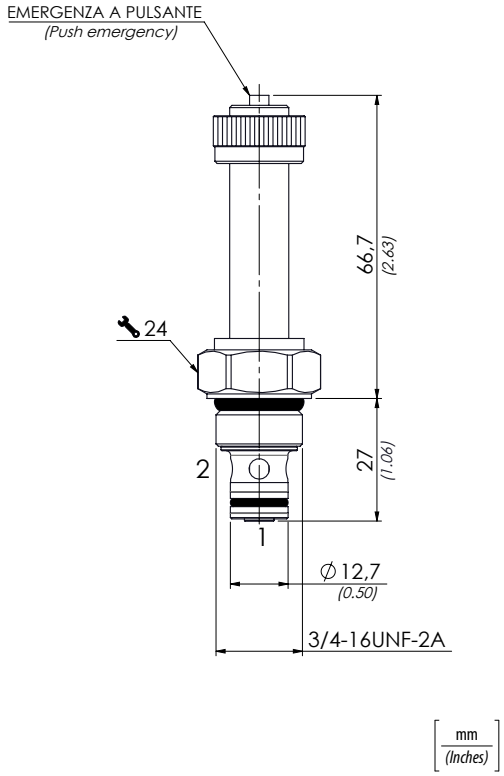

Bobina 22 W e connettore vedi pg. 104/105
22 W Coil and connector see pg. 104/105

Caratteristiche tecniche - *Technical characteristics*

Tipo *Type*	A	Portata max *Max flow* l/min-*USgpm*	Pressione max *Max pressure* bar/*PSI*	Peso approsimativo *Approx weight* kg/*lb*	Coppia di serraggio *Tightening torque* Nm/*lbf ft*	Cavità *Cavity*
EDE6	**3/4-16UNF-2A**	**22** *(5.8)*	**210** *(3045)*	**0,13** *(0.28)*	**30** *(22)*	**SAE 8/2**

I dati presenti nel catalogo possono essere soggetti a variazioni, pertanto **OLEOWEB** si riserva il diritto di apporre modifiche in qualunque momento e senza alcun preavviso.
***OLEOWEB** reserves the right to modify the products at any time and without notice: the technical data of the catalogue can consequently change.*