# EV7 Valvole a comando elettrico SAE8 2 vie/2 posizioni pilotata
## *2 ways/2 positions SAE8 electric valves - pilot operated*

**Codice ordinazione**
***Ordering code***

| 01 | 02 | 03 |
|---|---|---|
| **EV** | | |

| | | | |
|---|---|---|---|
| **01** | Valvole a comando elettrico SAE8 2 vie/2 posizioni pilotata *(2 ways/2 positions SAE8 electric valves - pilot operated)* | | **EV** |
| **02** | Schema *(Circuit)* | **Normalmente chiusa** *(Normally closed)* | **C7** |
| | | **Normalmente chiusa + emerg.** *(Normally closed + emerg.)* | **E7** |
| | | **Normalmente aperta** *(Normally open)* | **A7** |
| **03** | Bobina *Coil)* 22 W | **Senza bobina** *(Wirthout coil)* | **/** |
| | | **12 V** (DC) | **012DC** |
| | | **24 V** (DC) | **024DC** |
| | | **220 V** (RAC) | **220RAC** |

## Schema idraulico - *Hydraulic circuit*

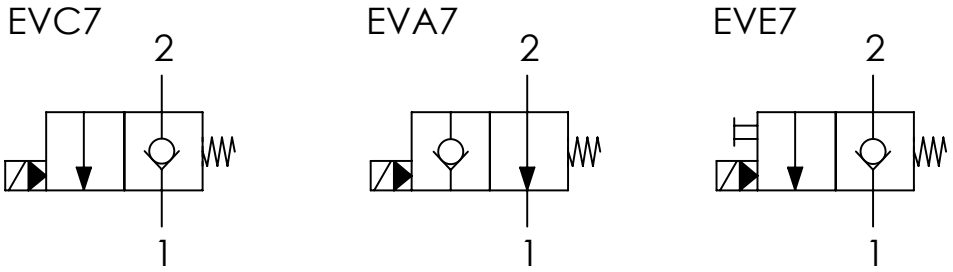


## Dati tecnici - *Technical data*

| | | |
|---|---|---|
| **Olio idraulico**/*Mineral oil* | **ISO 6743/4** *(DIN 51524)* | |
| **Viscosità olio**/*Oil viscosity* | **15-250 mm²/s** *(15 to 250 cSt)* | |
| **Classe di contaminazione max con filtro** *Max contamination index with filter* | **ISO 4406:1999 Classe 19/17/14** | |
| **Temperatura dell'olio**/*Oil temperature* | **-20°C +80°C** | *-4°F + 176°F* |
| **Temperatura ambiente**/*Ambient temperature* | **-20°C +50°C** | *-4°F + 122°F* |
| **Trafilamento massimo** *Max leakage* | **0,25 cm³/min - 5 gocce/min** *0,015 in³/min - 5 drops/min* | |

**È indispensabile l'utilizzo di un filtro per proteggere la valvola (filtrazione consigliata 15 µm)**
*It is necessary a filter use to protect the valve (advised filtration 15 µm)*

## Performances

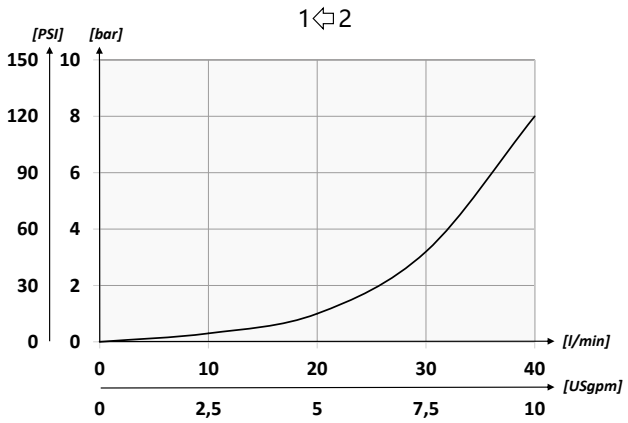


Le prove sono state eseguite con solenoidi a temperatura di regime, sottoalimentati del 10% rispetto al valore nominale.

*Tests carried out with solenoids at their working temperature, with a supply voltage 10% below the nominal value.*

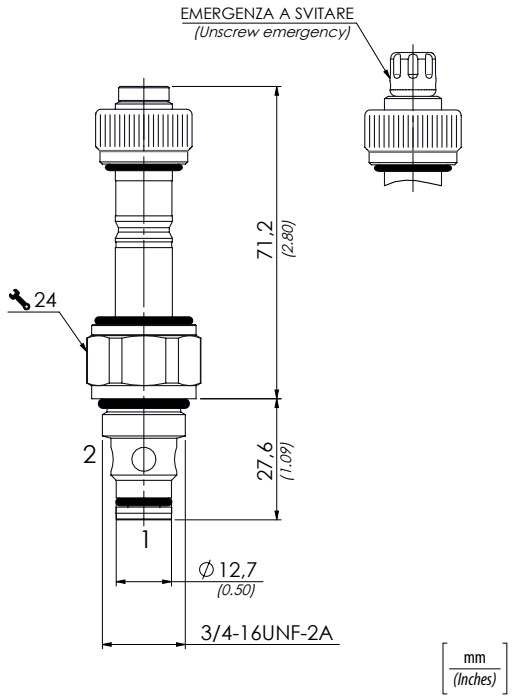


Bobina 22 W e connettore vedi pg. 104/105
*22 W Coil and connector see pg. 104/105*

## Caratteristiche tecniche - *Technical characteristics*

| Tipo *Type* | A | Portata max (l/min) *Max flow (USgpm)* | Pressione max (bar) *Max pressure (PSI)* | Peso approsimativo *Approx weight* kg/*lb* | Coppia di serraggio *Tightening torque* Nm/*lbf ft* | Cavità *Cavity* |
|---|---|---|---|---|---|---|
| **EV7** | **3/4-16UNF-2A** | **40** *(10.8)* | **350** *(5075)* | **0,16** *(0.35)* | **30** *(22)* | **SAE 8/2** |



I dati presenti nel catalogo possono essere soggetti a variazioni, pertanto **OLEOWEB** si riserva il diritto di apporre modifiche in qualunque momento e senza alcun preavviso.
***OLEOWEB** reserves the right to modify the products at any time and without notice: the technical data of the catalogue can consequently change.*