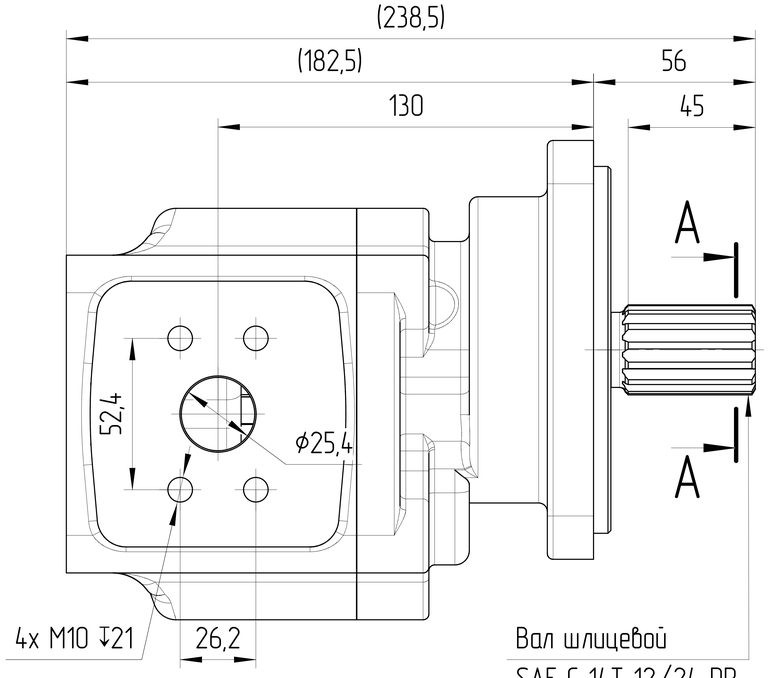
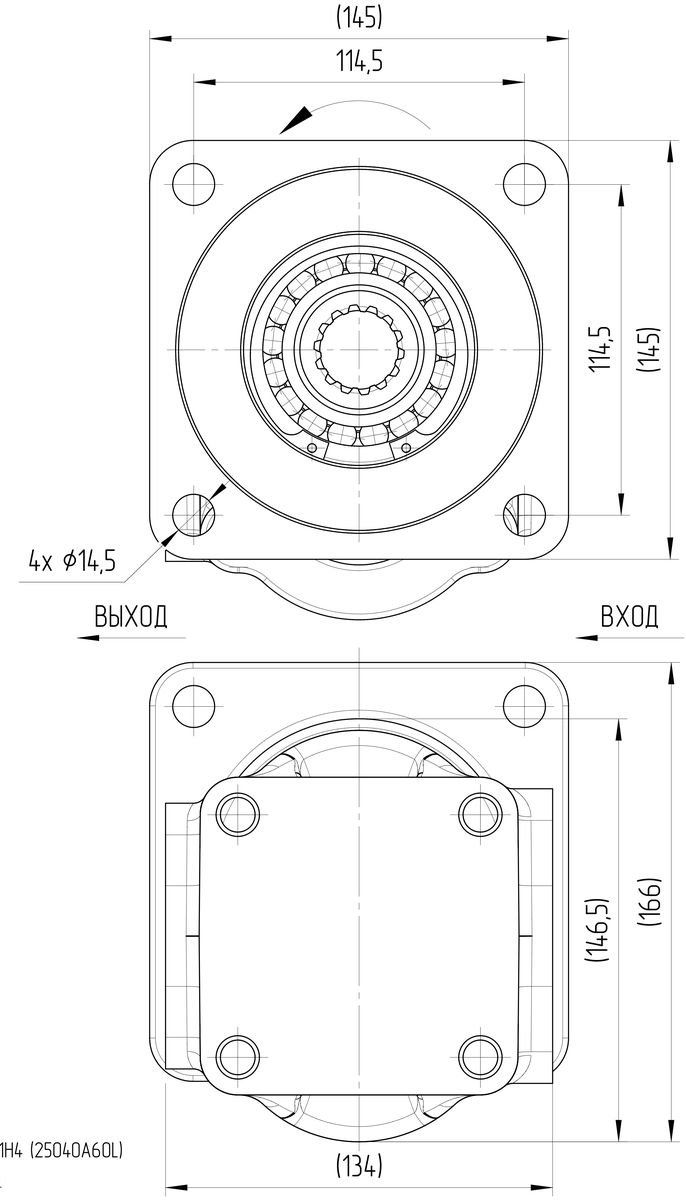
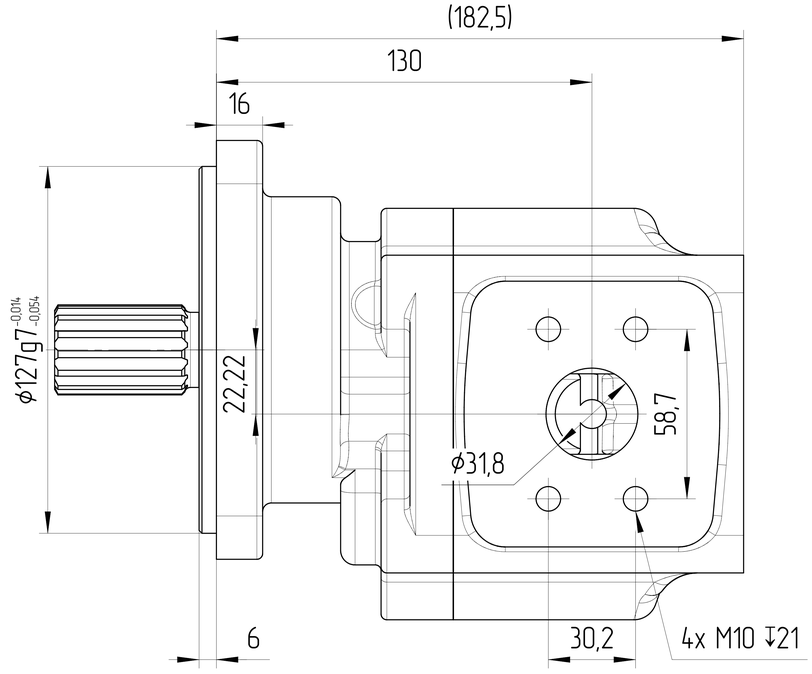
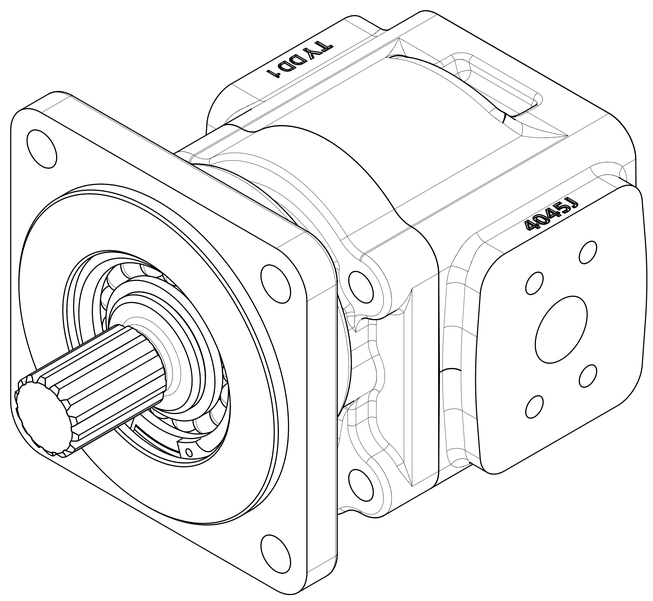
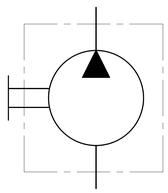


Вал шлицевой
SAE C 14T 12/24 DP
Угол зацепления 30°
Mmax=560 Н*м
Посадка по боковым поверхностям







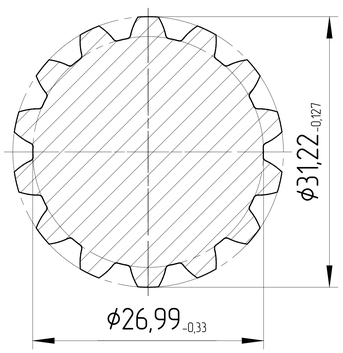


ХАРАКТЕРИСТИКИ СИСТЕМЫ

РАБОТА НА МАКСИМАЛЬНЫХ ПАРАМЕТРАХ (ОБОРОТОВ, ДАВЛЕНИЯ, ТЕМПЕРАТУРЫ) ДОЛЖНА БЫТЬ СОГЛАСОВАНА С ИНЖЕНЕРАМИ ГИДРОДРАЙВ		
МАТЕРИАЛ САЛЬНИКОВ	NBR (Б.Н.КАУЧУК)	
САЛЬНИК ВАЛА ДАВЛЕНИЯ [bar]	МИН	-0,3
	МАКС	+1,3
ЦВЕТ	ЧЕРНЫЙ	RAL 9005
ТЕМПЕРАТУРА ОКРУЖАЮЩЕЙ СРЕДЫ [°C]	МИН (ХОЛОДНЫЙ СТАРТ)	-40
	МАКС	+55
ТЕМПЕРАТУРА РАБОЧЕЙ СРЕДЫ [°C]	МИН	-20
	МАКС	+100
ОБЪЁМНЫЙ КПД	НЕ МЕНЕЕ	0,92
ПОЛНЫЙ КПД	НЕ МЕНЕЕ	0,80
ТОНКОСТЬ ФИЛЬТРАЦИИ [мкм]	НОМИНАЛЬНАЯ	25
МОМЕНТ ВРАЩЕНИЯ ВЕДУЩЕГО ВАЛА [Н*м]	НЕ БОЛЕЕ	560
РАДИАЛЬНОЕ ПЕРЕМЕЩЕНИЕ ВЕДУЩЕГО ВАЛА ПРИ РАБОТЕ С ПРИВОДОМ [мм]	НЕ БОЛЕЕ	0,3

0. НАИМЕНОВАНИЕ ДЛЯ ЗАКАЗА:
НАСОС ШЕСТЕРЕННЫЙ GHD1-51L-S04D14-SE04E03-NP.V1H4 (25040A60L)
1. НА ЧЕРТЕЖЕ ИЗОБРАЖЕН НАСОС ЛЕВОГО ВРАЩЕНИЯ.
ДЛЯ НАСОСА ПРАВОГО ВРАЩЕНИЯ ПОРТЫ ВХОДА И ВЫХОДА МЕНЯЮТСЯ МЕСТАМИ.
2. НАПРАВЛЕНИЕ ВРАЩЕНИЯ ОПРЕДЕЛЯЕТСЯ ПРИ ВЗГЛЯДЕ НА НАСОС СО СТОРОНЫ ВАЛА:
НАСОС МОЖЕТ ИСПОЛЬЗОВАТЬСЯ ТОЛЬКО ПРИ ДАННОМ НАПРАВЛЕНИИ ВРАЩЕНИЯ.
3. ДИАПАЗОН РАБОЧИХ ТЕМПЕРАТУР: МИН. -20 С; НЕПРЕРЫВНЫЙ 0÷80 С; МАКС. 100 С.
4. ДИАПАЗОН ТЕМПЕРАТУР ОКРУЖАЮЩЕЙ СРЕДЫ -40÷55 С.
5. ЦВЕТ ПОКРАСКИ: ЧЕРНЫЙ RAL 9005.
6. НЕОКРАШЕННЫЕ ПОВЕРХНОСТИ ПОКРЫВАЮТСЯ АНТИКОРРОЗИЙНЫМ СПРЕЕМ. НА ПОРТЫ СТАВЯТСЯ ЗАГЛУШКИ. КОНЕЦ ВАЛА ЗАЩИЩЕН ПЛАСТИКОВЫМ ЧЕХЛОМ, ПРЕДОХРАНЯЮЩИМ ОТ МЕХАНИЧЕСКИХ ПОВРЕЖДЕНИЙ. ЗАГЛУШКИ И ЧЕХОЛ СНИМАЮТСЯ ВРУЧНУЮ.
7. ИСПЫТАНИЯ ВЫХОДНОГО КОНТРОЛЯ ПРОИЗВОДЯТСЯ ПРИ ДАВЛЕНИИ 200 БАР И СКОРОСТИ ВРАЩЕНИЯ 1500 ОБ/МИН.

A-A
2:1



РАБОЧИЙ ОБЪЁМ [см³]	МАКС. ПРОДОЛЖ. ДАВЛЕНИЕ [бар]	СКОРОСТЬ ВРАЩЕНИЯ [об/мин]	НАПРАВЛЕНИЕ ВРАЩЕНИЯ [-]	ЧЕРТЕЖ НОМЕР	КОД ЗАКАЗА
51	300	350÷3000	ПРОТИВ ЧАСОВОЙ СТРЕЛКИ	GHD1-51L-S04D14-SE04E03-NP.V1H4	25040A60L
51	300	350÷3000	ПО ЧАСОВОЙ СТРЕЛКЕ	GHD1-51R-S04D14-SE04E03-NP.V1H4	25040A60R

ISO-E										Лист номер 001	Код заказа СМ. ТАБЛИЦУ
Общий параметр шероховатости поверхности: Ra [μm]							Разраб.		Дата		
Максимальное округление немаркированных краев и переходов: R0.5 (0.5x45)							Утвердил Marie Horák		Дата 16.05.2025		
Общие допуски согласно ISO 2768 Класс точности: c							Материал B40				
Погрешности для размеров, не указанные в чертеже, в соотв. с ISO 2768c							Масса [кг]		Масштаб 1:2		
>0,5 ÷ ≤3	>3 ÷ ≤6	>6 ÷ ≤30	>30 ÷ ≤120	>120 ÷ ≤400	>400 ÷ ≤1000	>1000 ÷ ≤2000	>2000 ÷ ≤4000				
±0,2	±0,3	±0,5	±0,8	±1,2	±2,0	±3,0	±4,0	CAD - dft			

Производство: JSE GROUP DESIGN AND QUALITY OF CZECH REPUBLIC

ГАБАРИТНЫЙ ЧЕРТЕЖ

Вид продукта: НАСОС ШЕСТЕРЕННЫЙ

Этот чертеж является интеллектуальной собственностью JSE Group. Без разрешения официального представителя его нельзя копировать, воспроизводить или предоставлять третьим лицам. Все права защищены.

A2